ひらがな「あ」

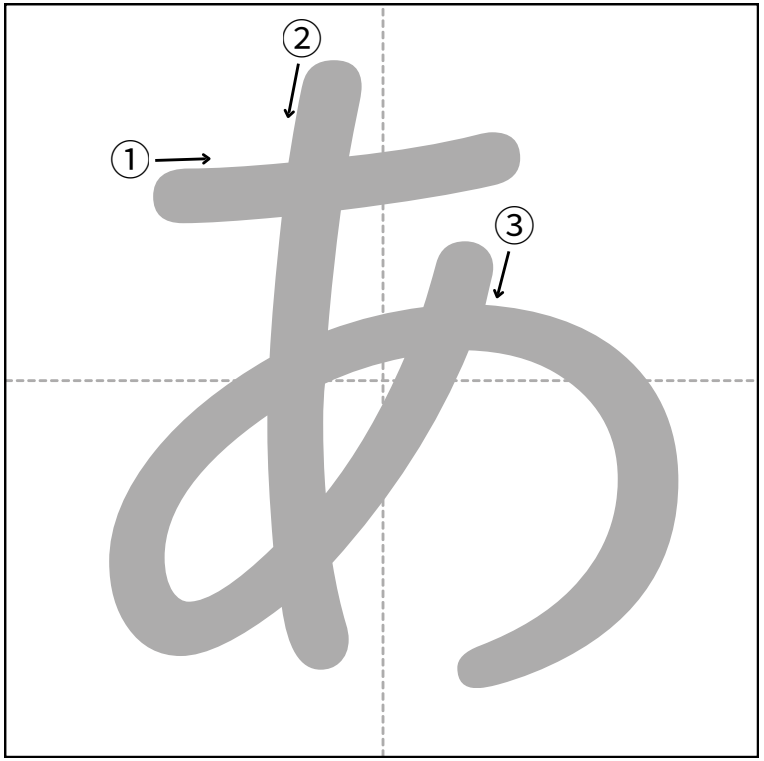

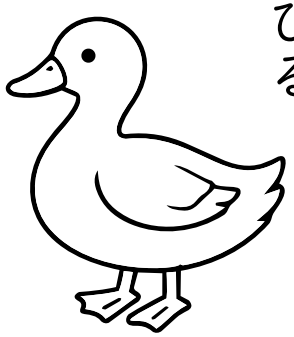

あひる

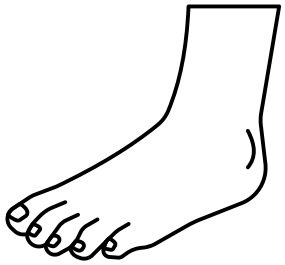

あし

なまえ

なぞりましょう

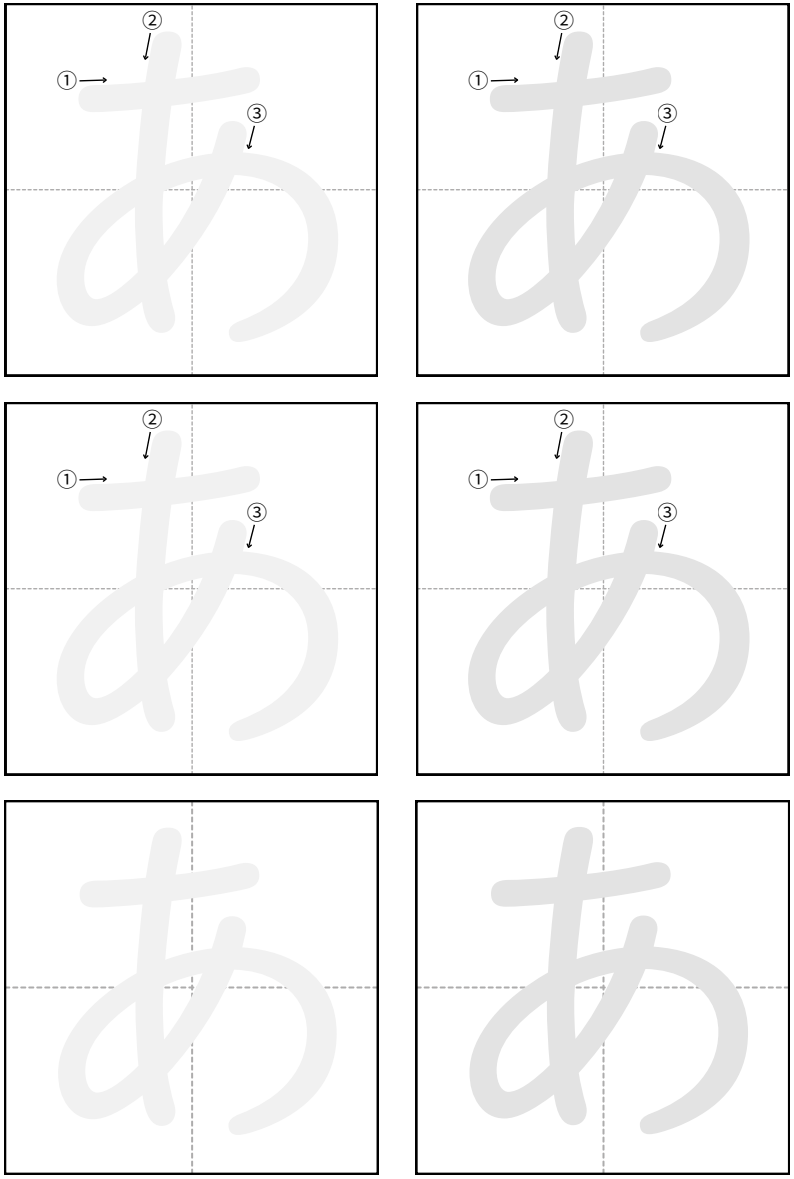

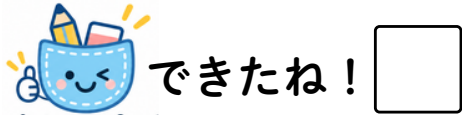

できたね！

まなびぽっけ
manabipokke.com

ひらがな「い」

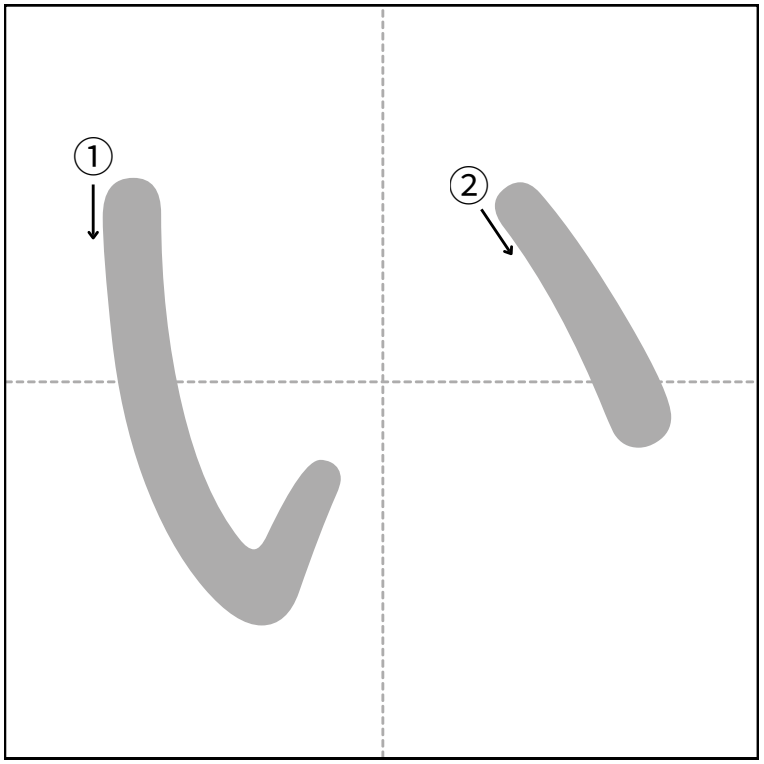



いえ



いぬ

なぞりましょう

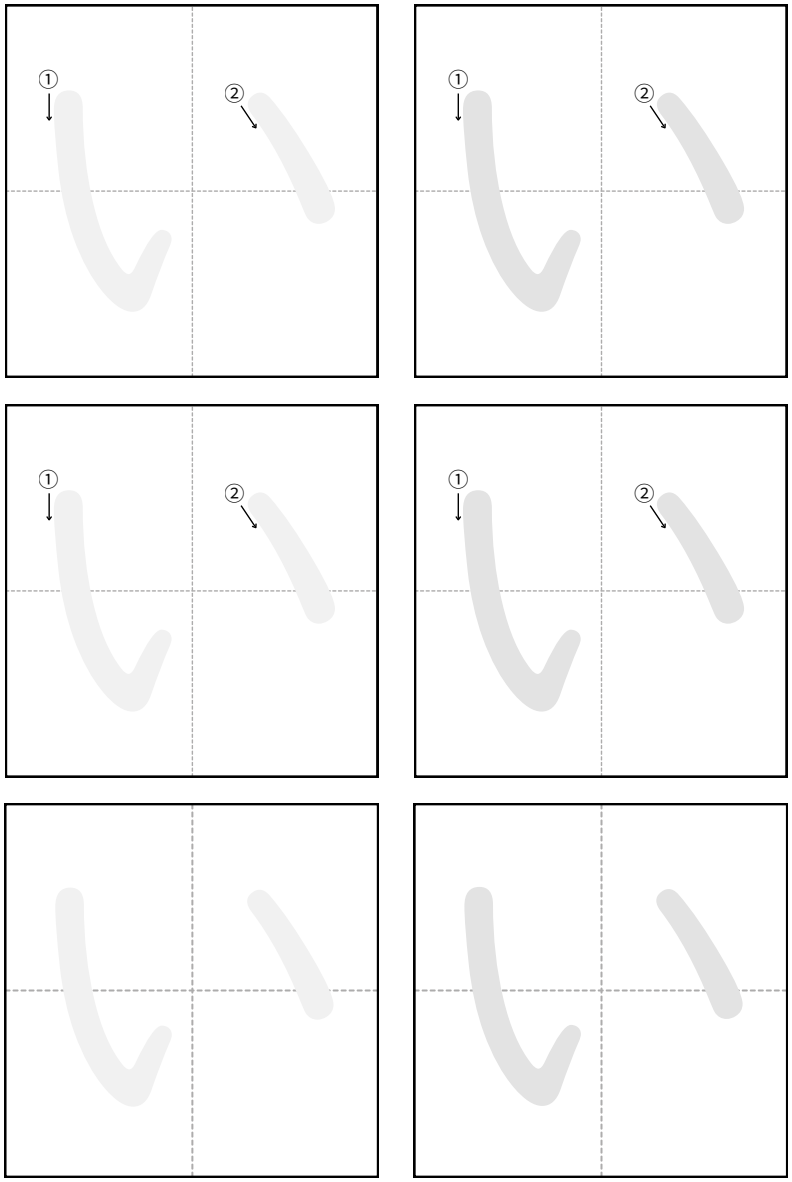



できたね！



はっぱ

なまえ

まなびぽっけ
manabipokke.com

ひらがな「う」

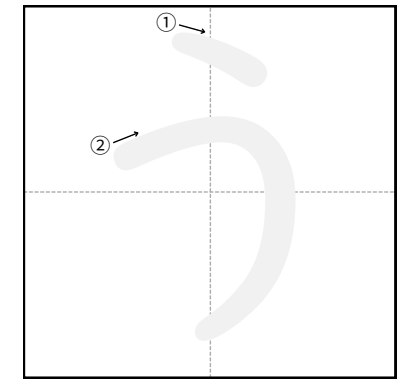

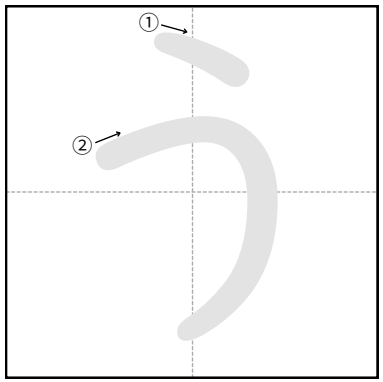

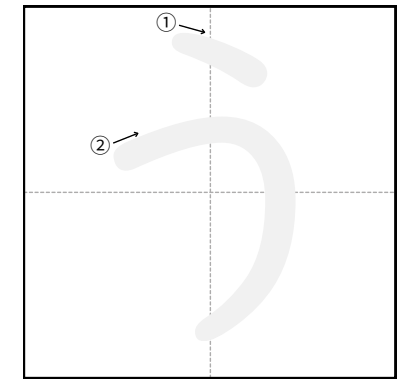

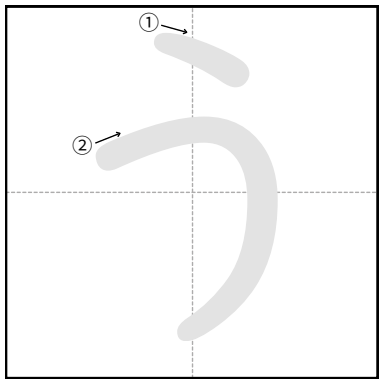

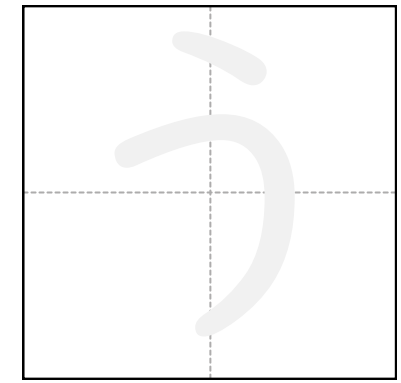

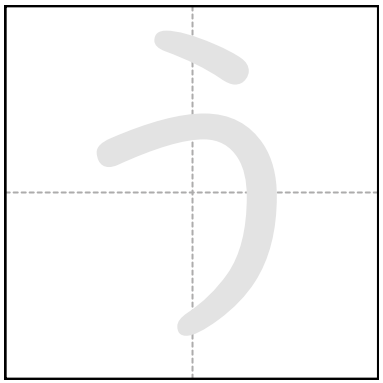

なぞりましょう

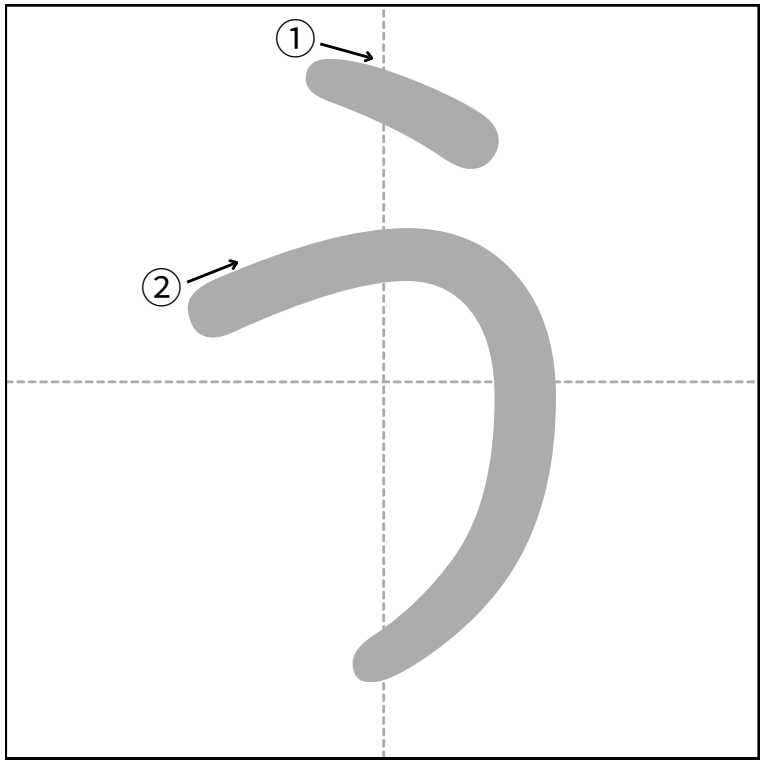

うさぎ

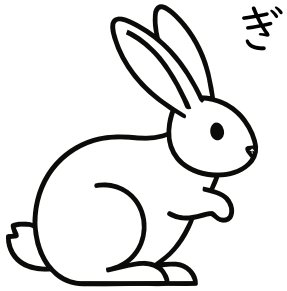

うま

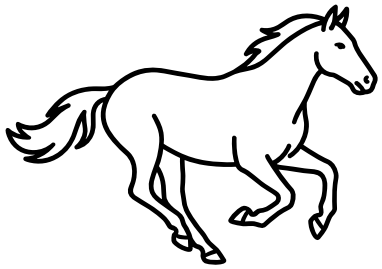

はっぱ

なまえ

できたね！

まなびぽっけ
manabipokke.com

ひらがな「え」

はっぱ

なまえ

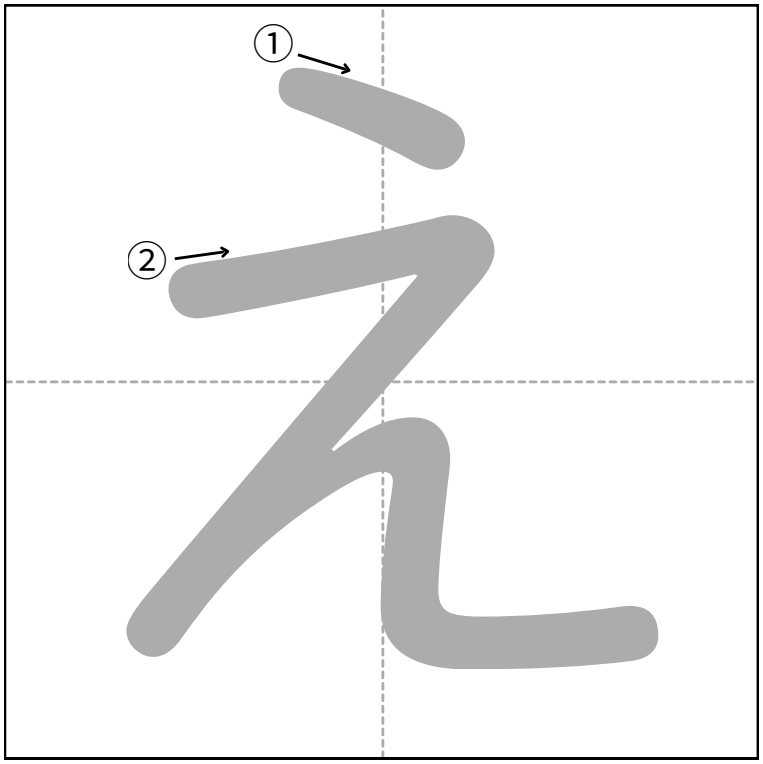

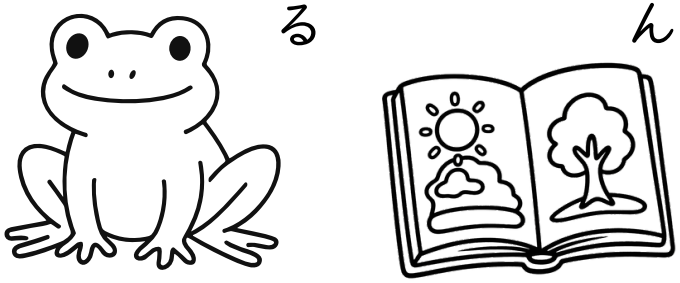

えほん

かえる

なぞりましょう

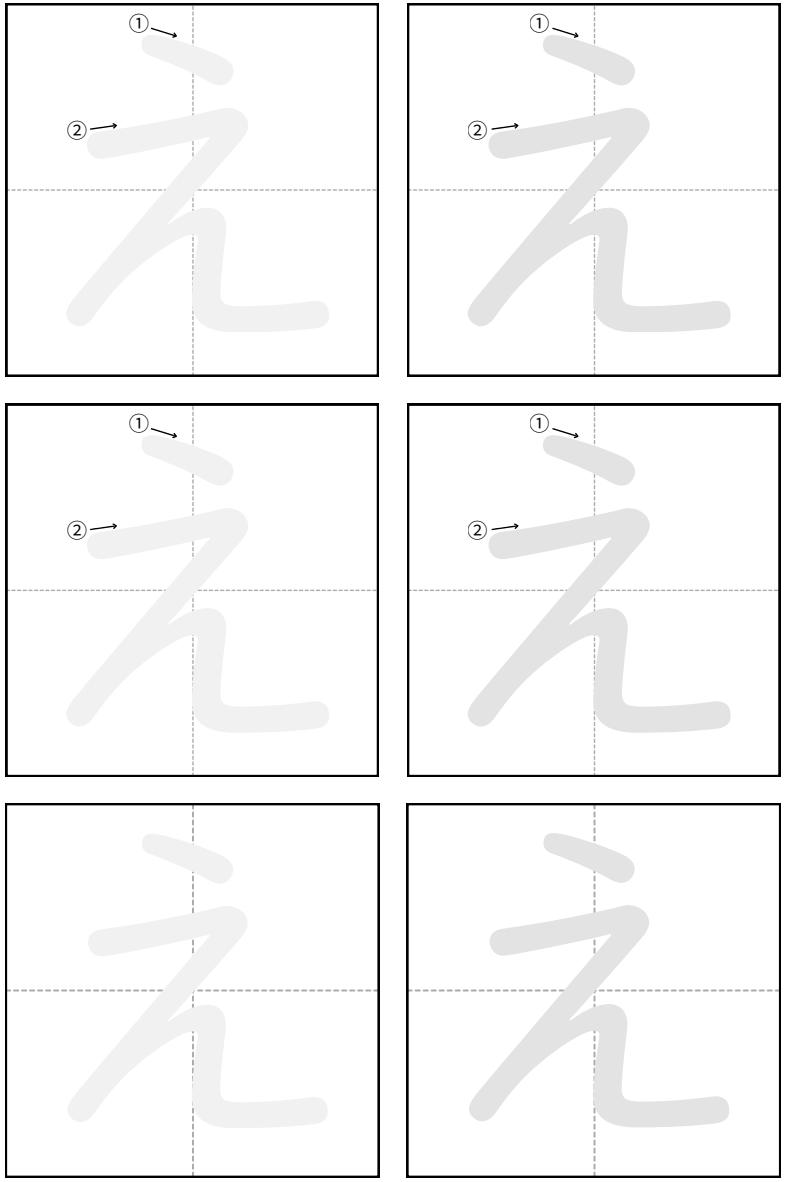

できたね！

まなびぽっけ
manabipokke.com

ひらがな「お」

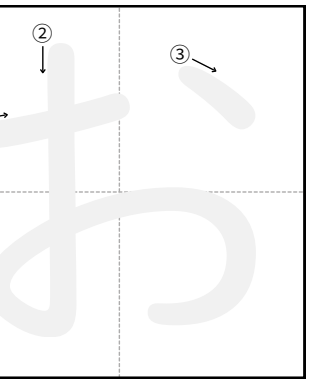

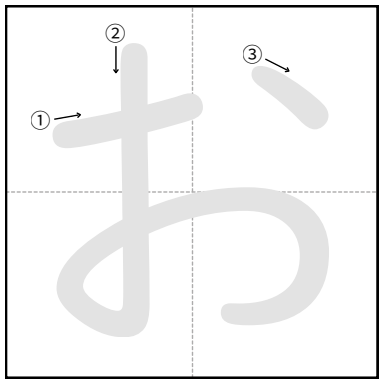

なぞりましょう

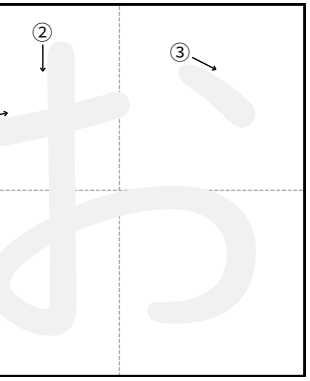

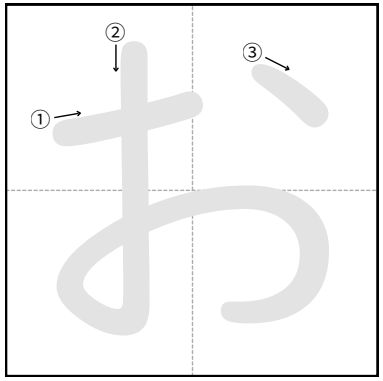

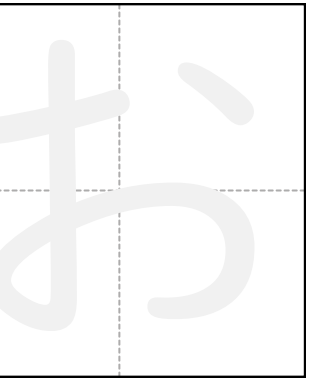

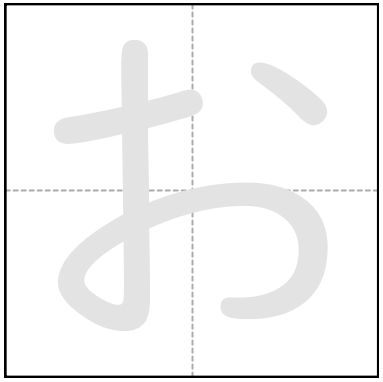

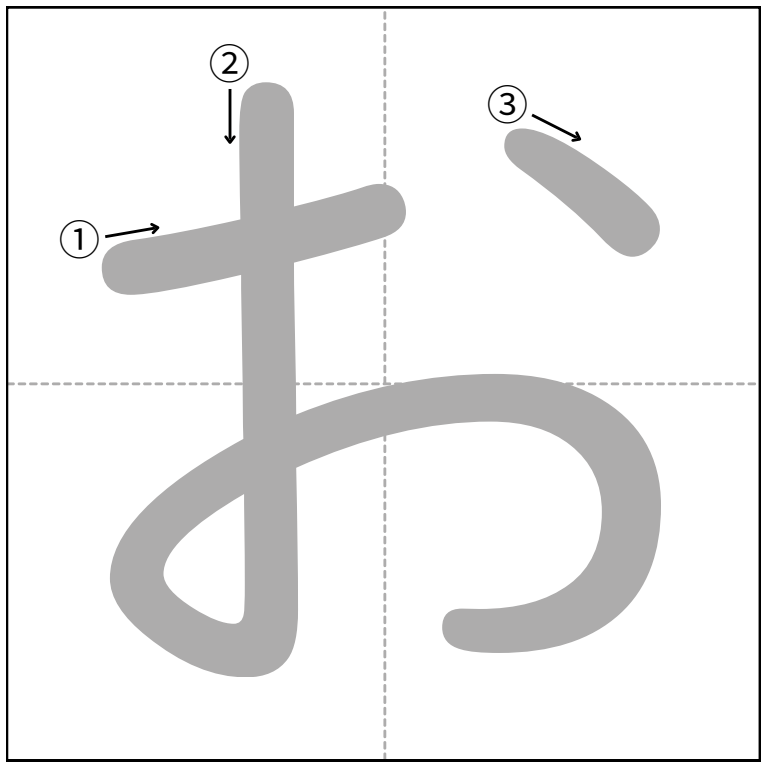

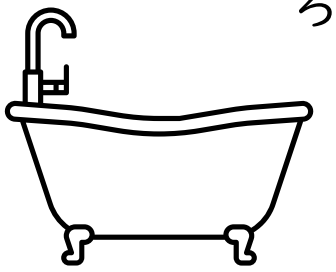

おふろ

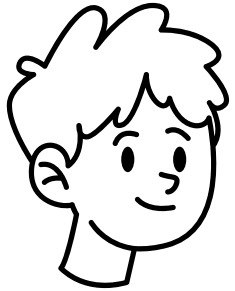

かお



なまえ



できたね！ □

まなびぽっけ
manabipokke.com

ひらがな「か」

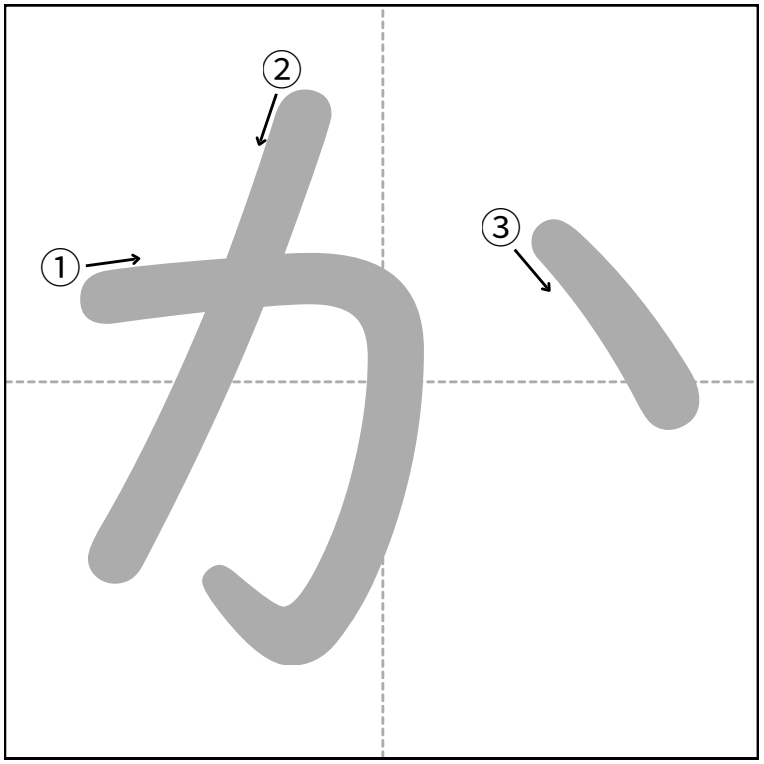

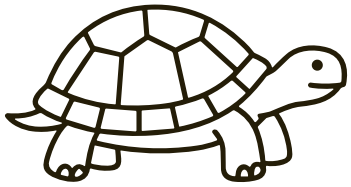

かめ

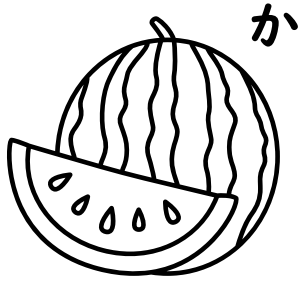

すいか

はっぱ

なまえ

なぞりましょう

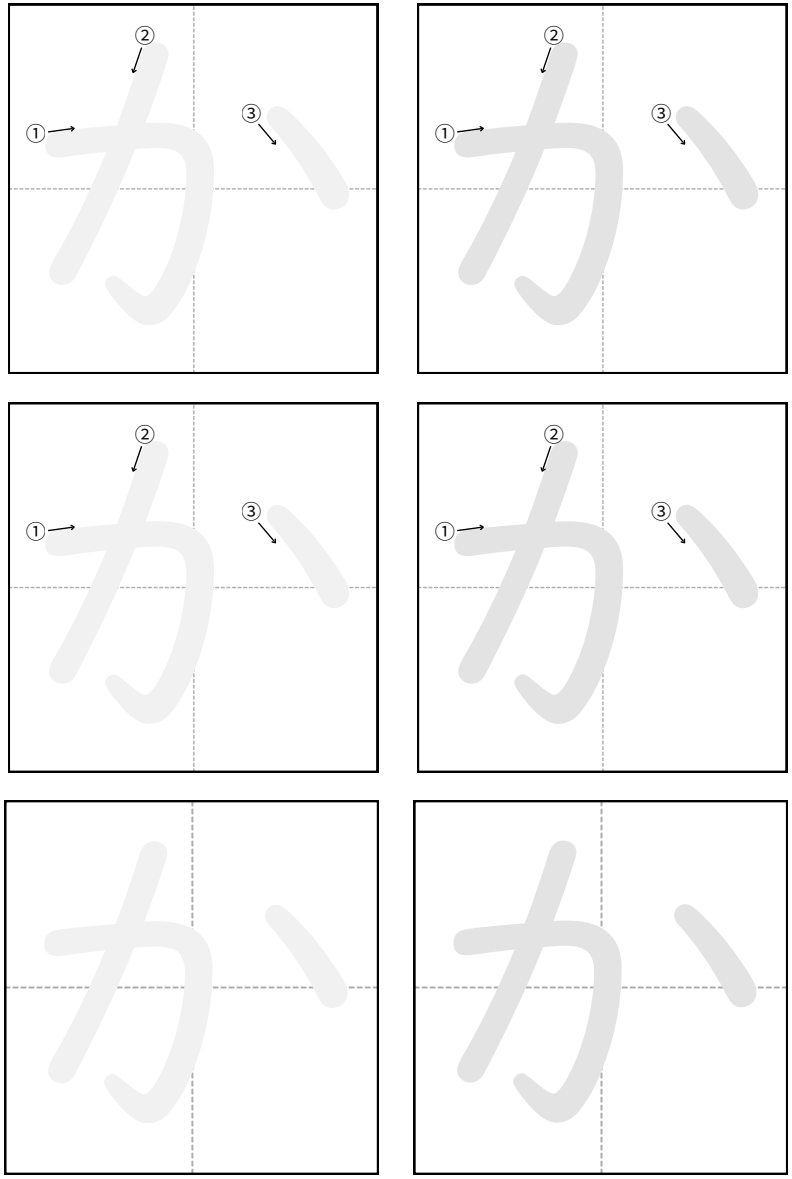

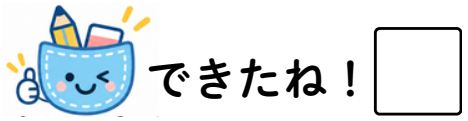

できたね！ ☐

まなびぽっけ
manabipokke.com

ひらがな「き」

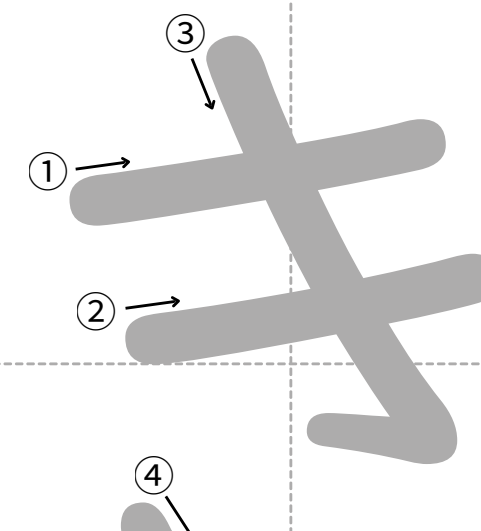

なまえ

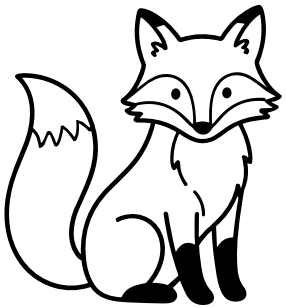

きつね

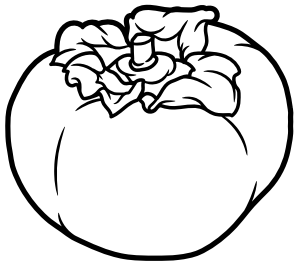

かき

なぞりましょう

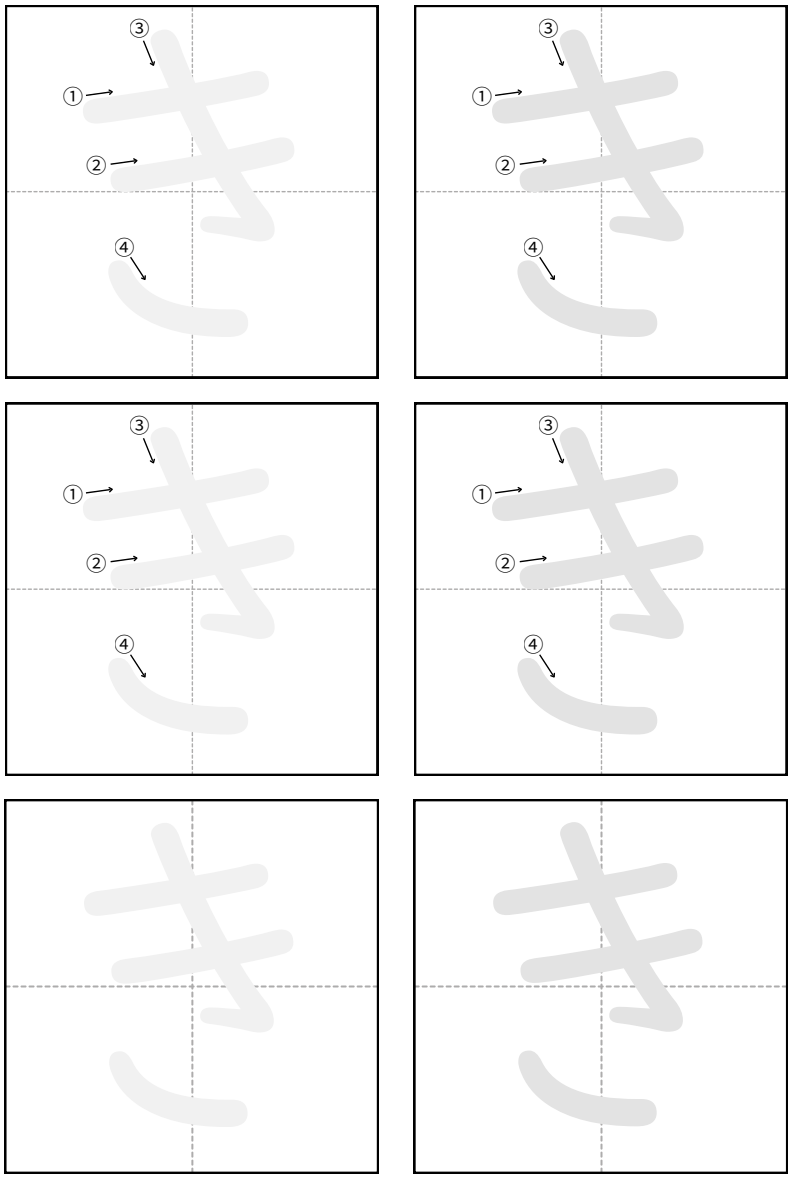

できたね！

まなびぽっけ
manabipokke.com

ひらがな「く」

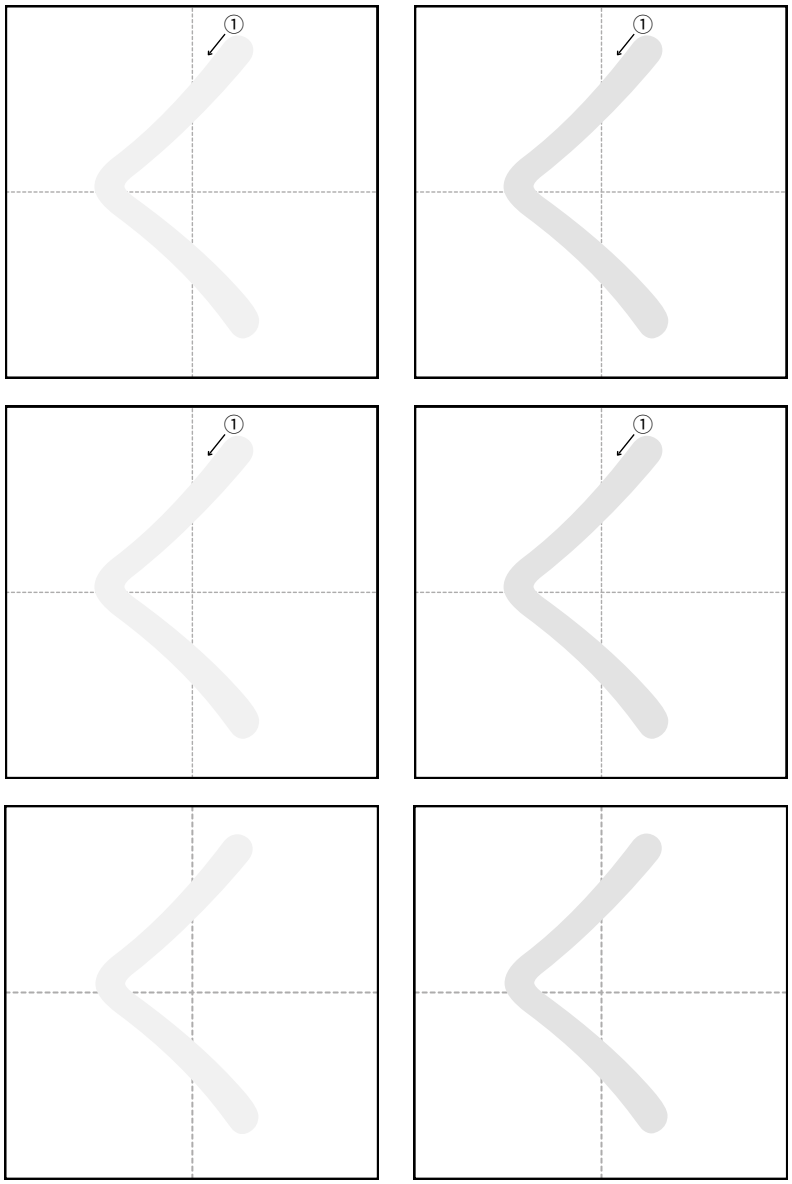

なぞりましょう

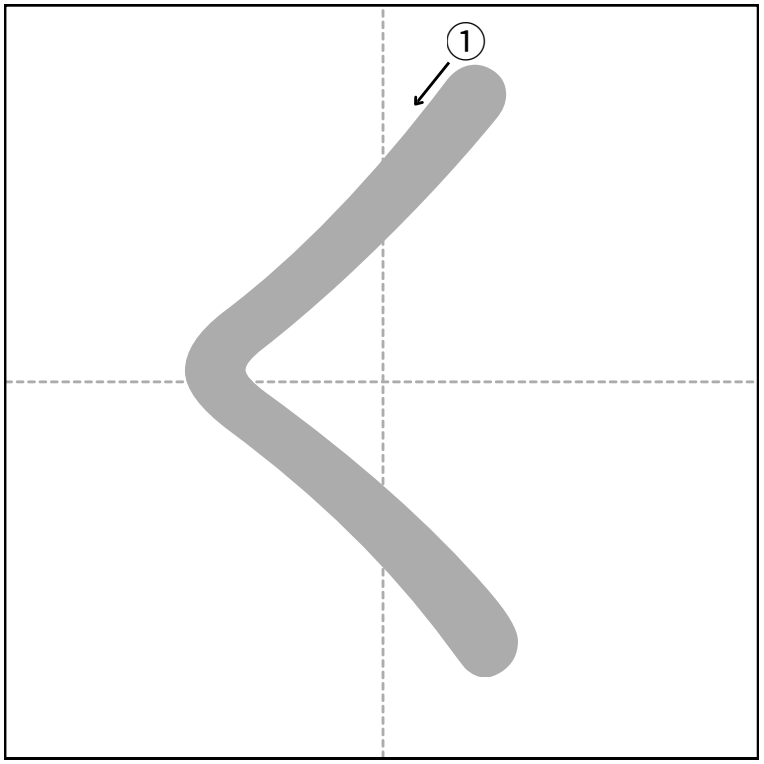

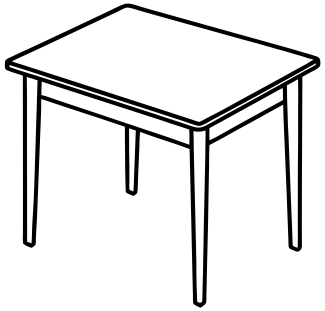

つくえ



くま

はっぱ

なまえ

できたね！

まなびぽっけ
manabipokke.com

ひらがな「け」



なまえ

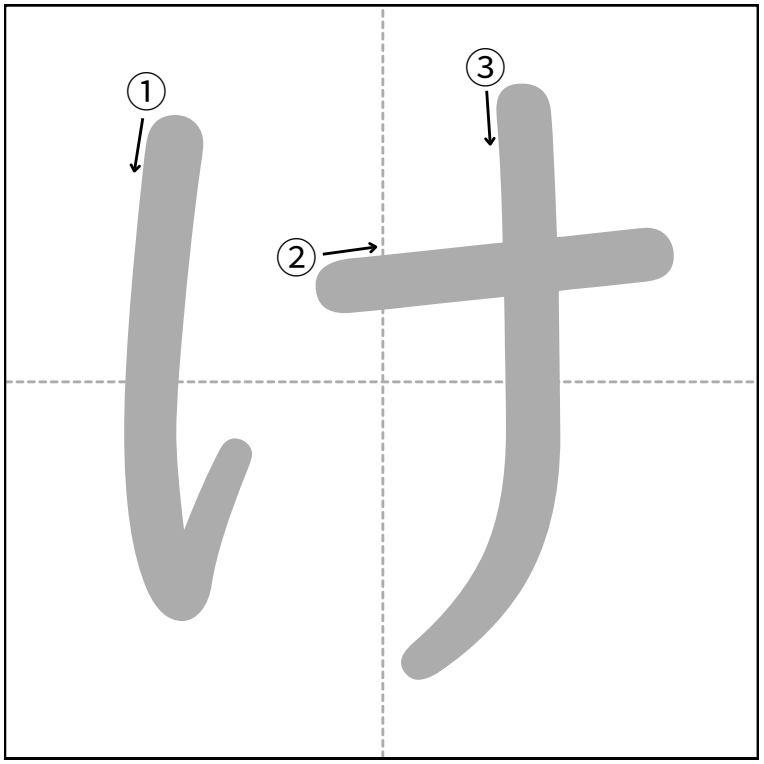

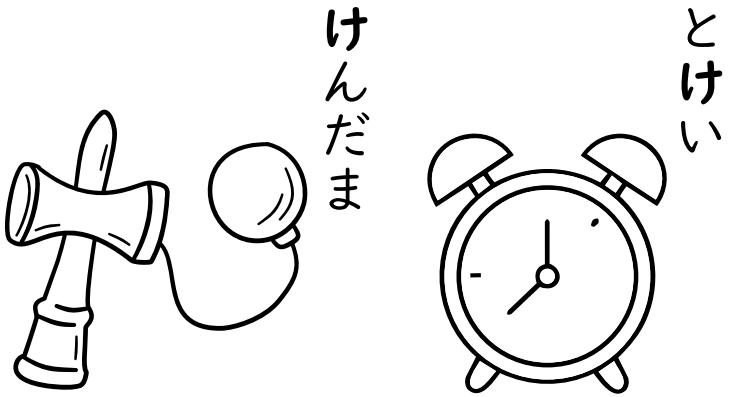

なぞりましょう

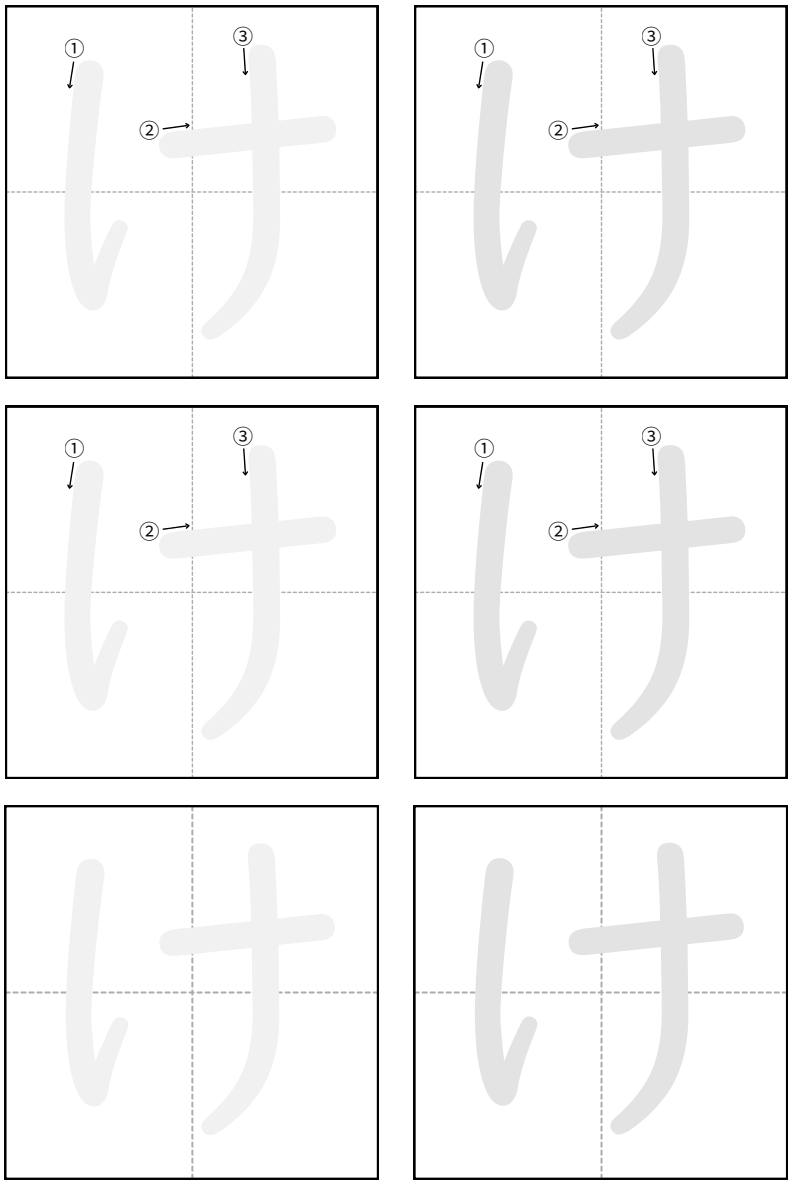

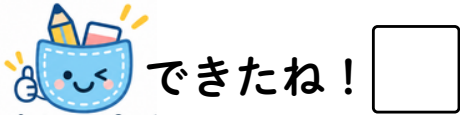

まなびぽっけ
manabipokke.com

ひらがな「こ」



なまえ

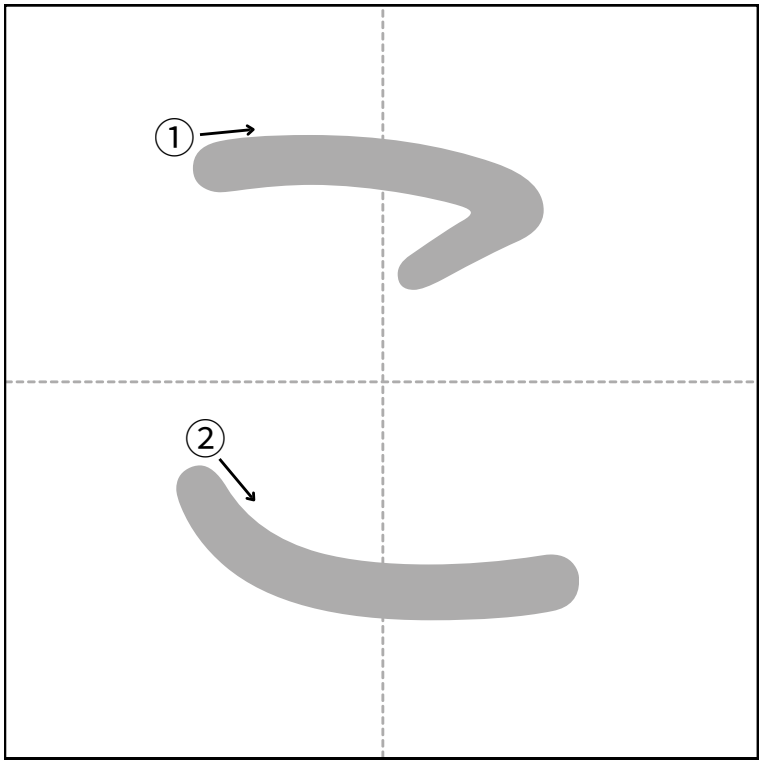

こめ

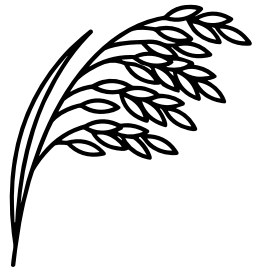

たいこ

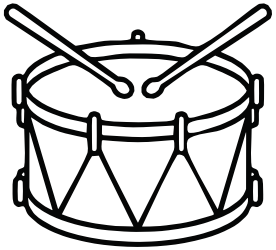

なぞりましょう

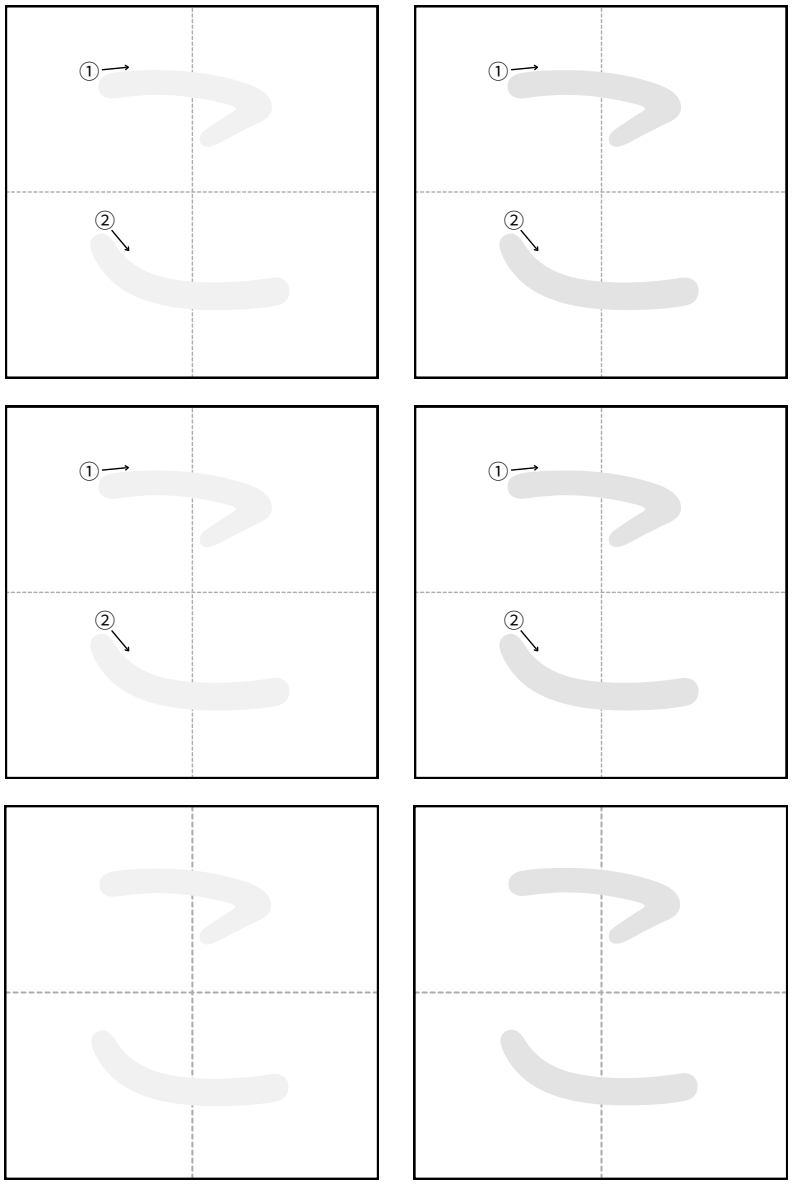

できたね！ □

まなびぽっけ
manabipokke.com

ひらがな「さ」

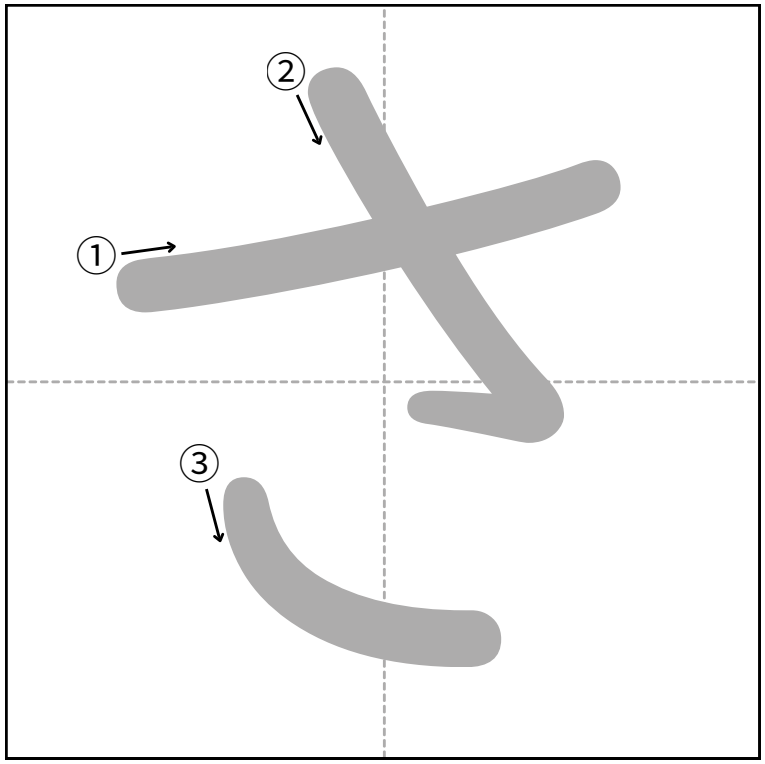

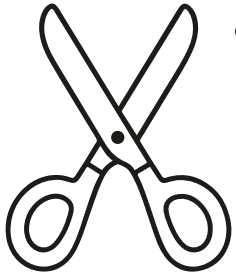

はさみ

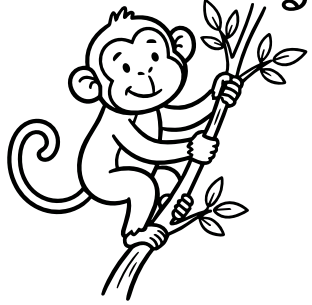

さる

なまえ

はっぱ

なぞりましょう

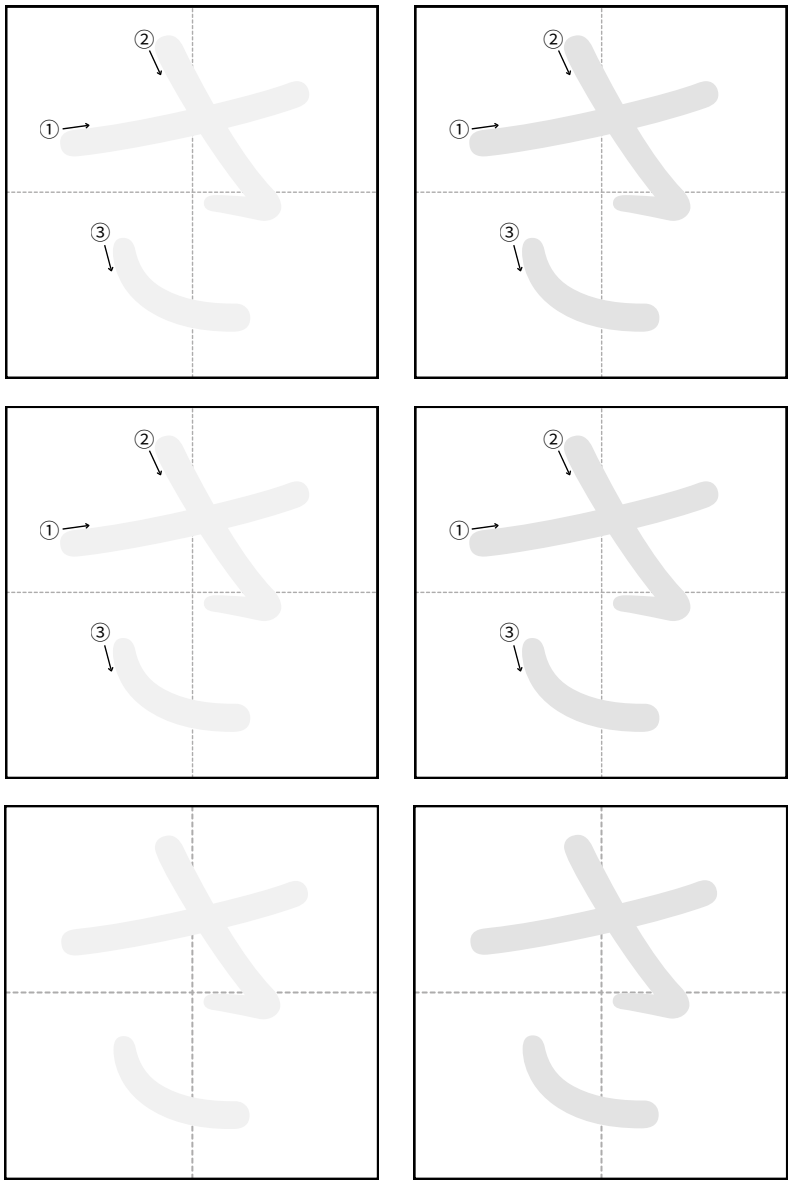

できたね！ □

まなびぽっけ
manabipokke.com

ひらがな「し」



なまえ

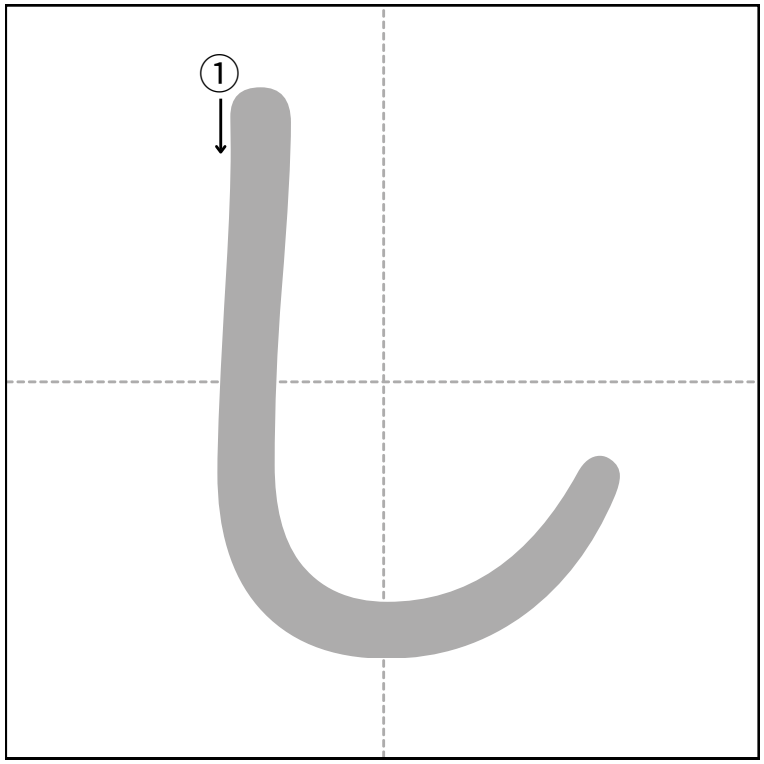

しまうま



ぼうし

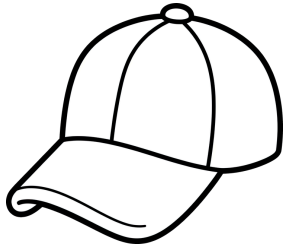

なぞりましょう

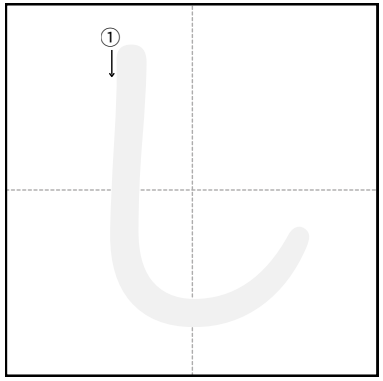

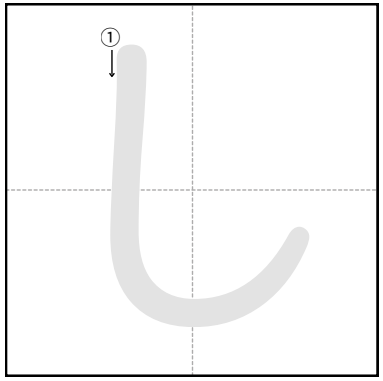

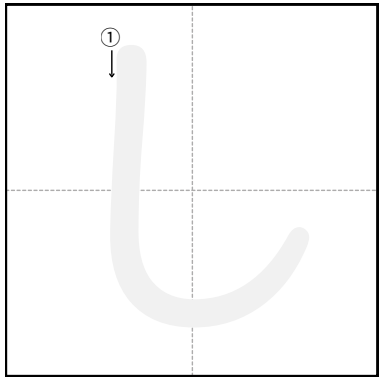

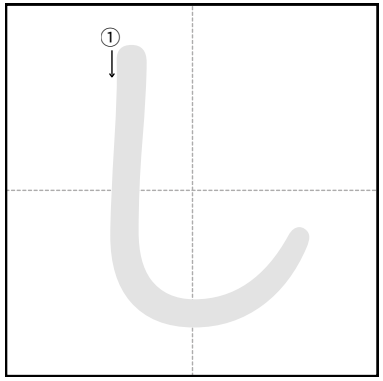

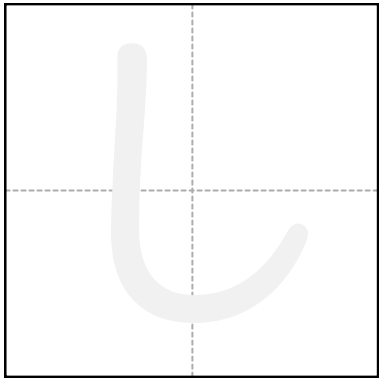

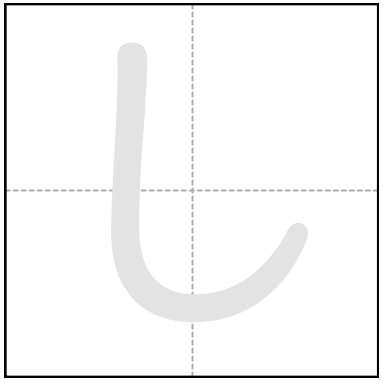

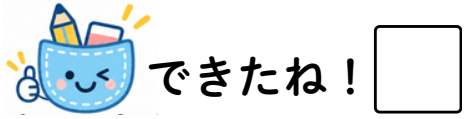

まなびぽっけ
manabipokke.com

ひらがな「す」

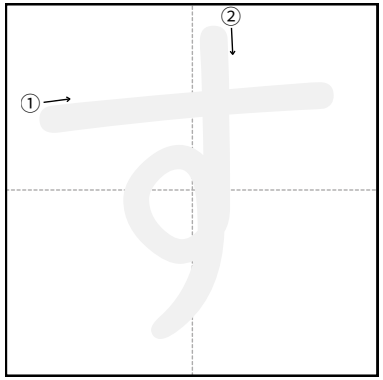

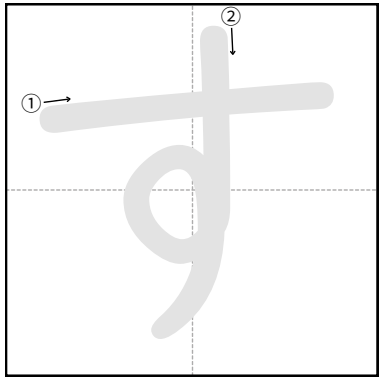

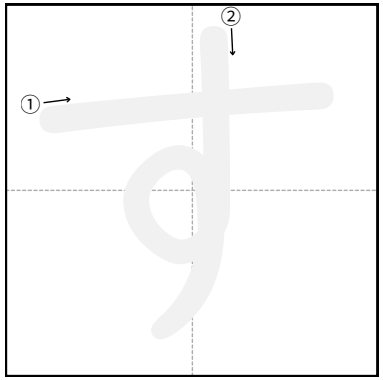

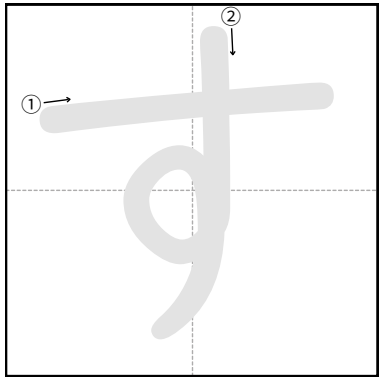

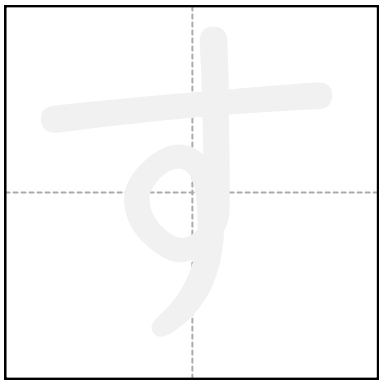

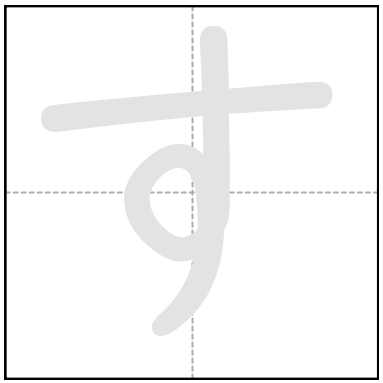

なぞりましょう

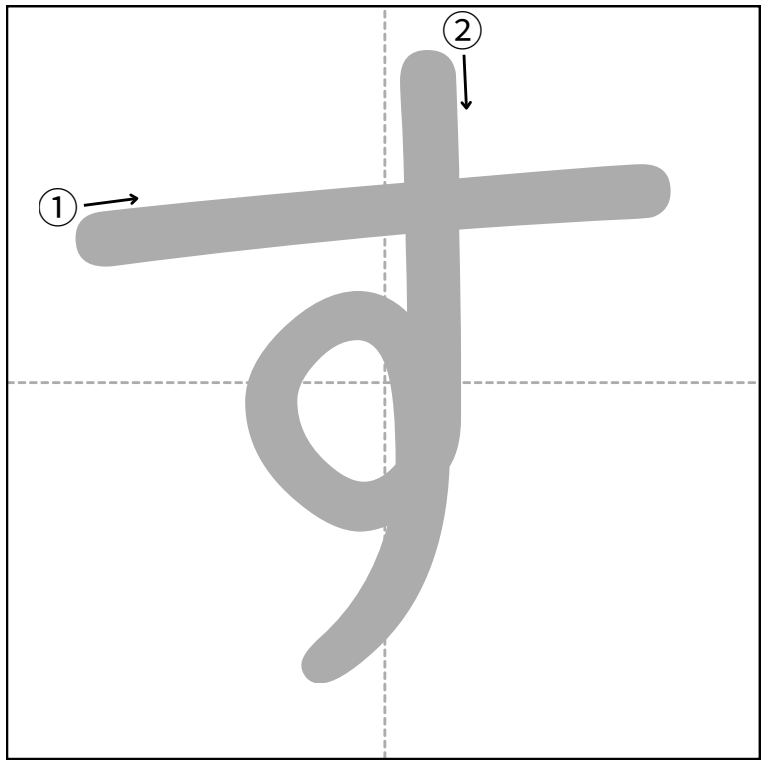

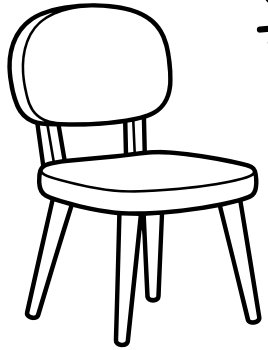

いす

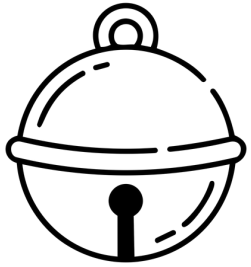

すず



はっぱ

なまえ



できたね！

まなびぽっけ
manabipokke.com

ひらがな「せ」

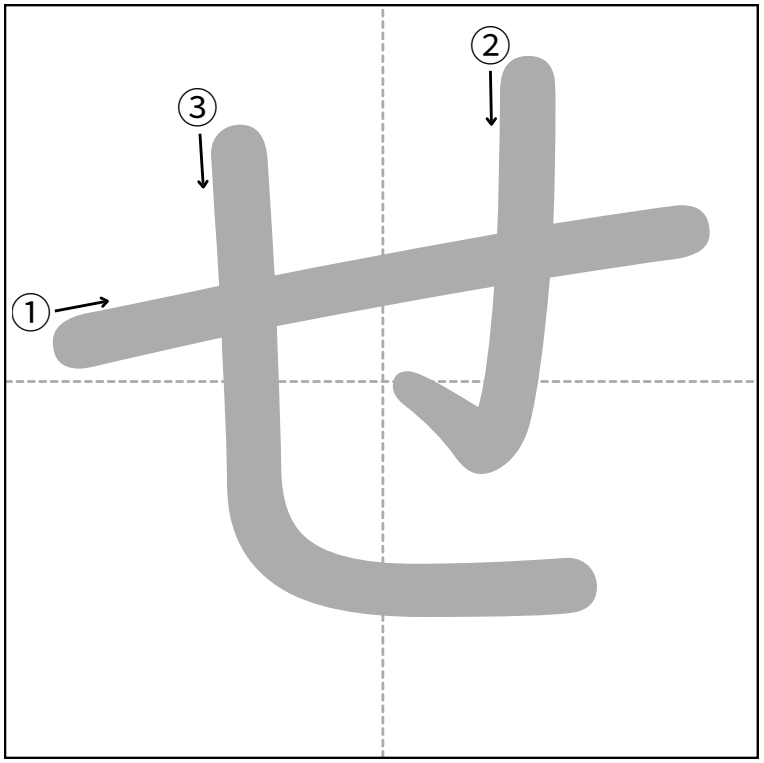

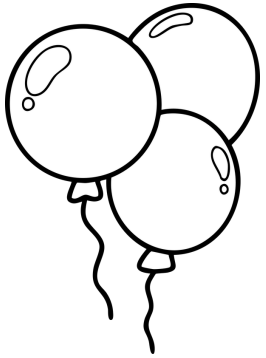

ふうせん

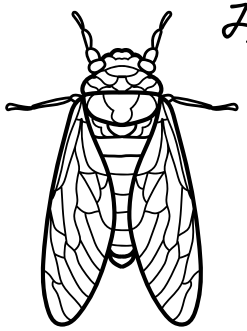

せみ

はっぱ

なまえ

なぞりましょう

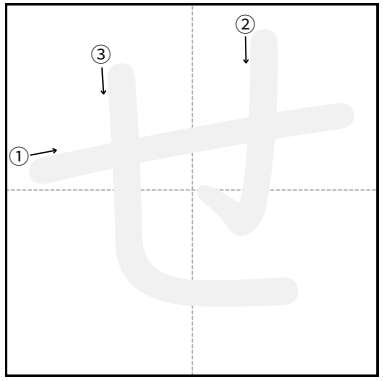

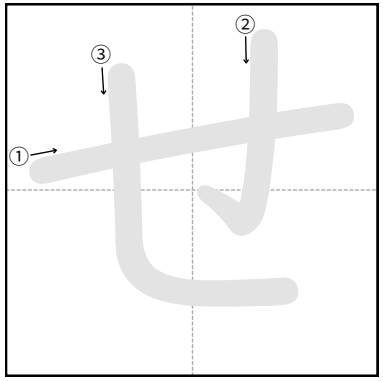

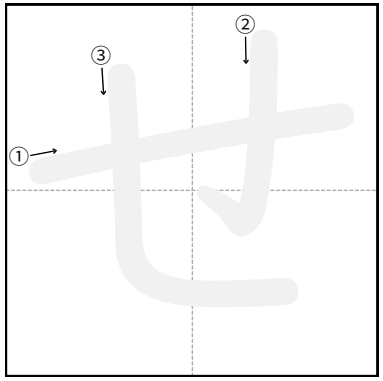

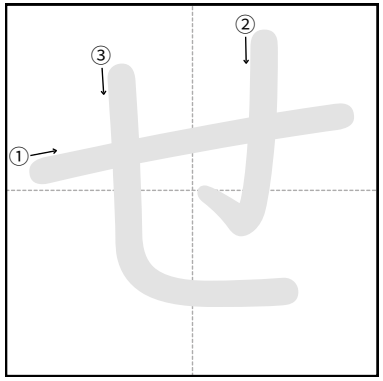

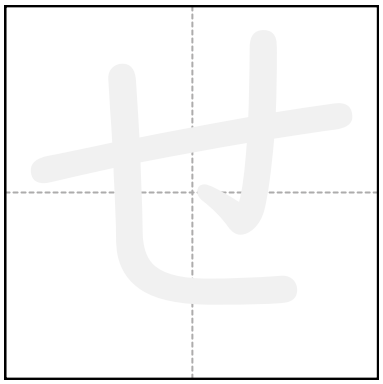

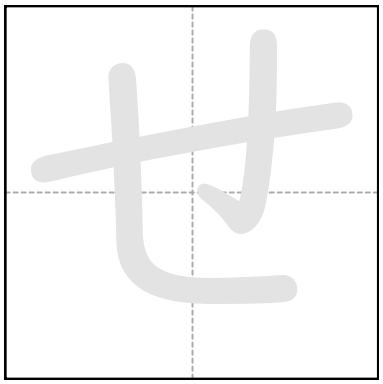

できたね！

まなびぽっけ
manabipokke.com

ひらがな「そ」

はっぱ

なまえ

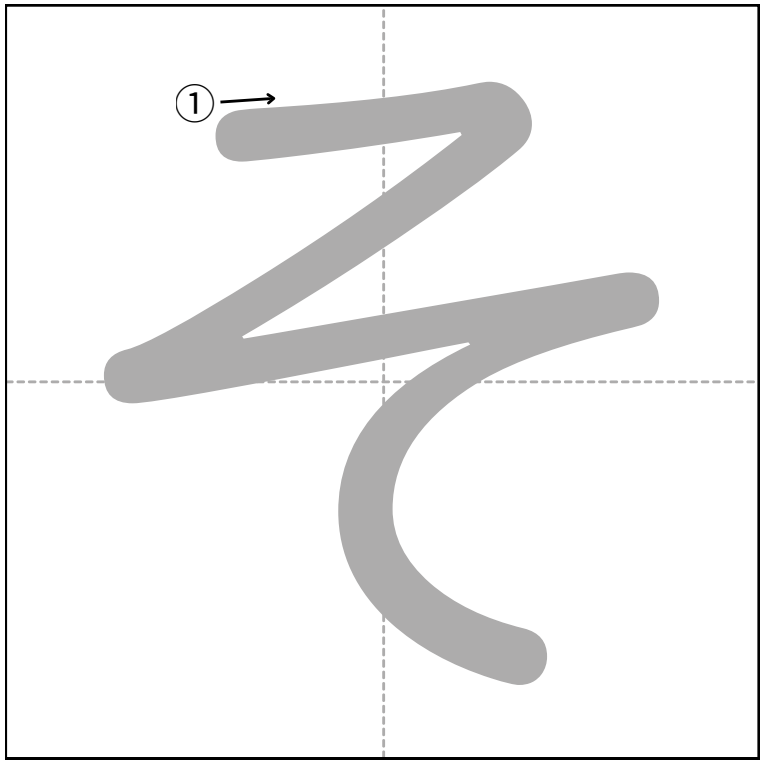

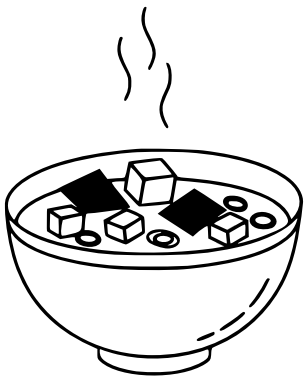

みそしる

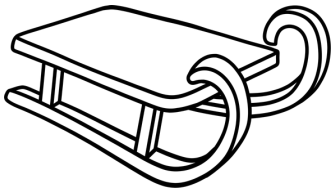

そり

なぞりましょう

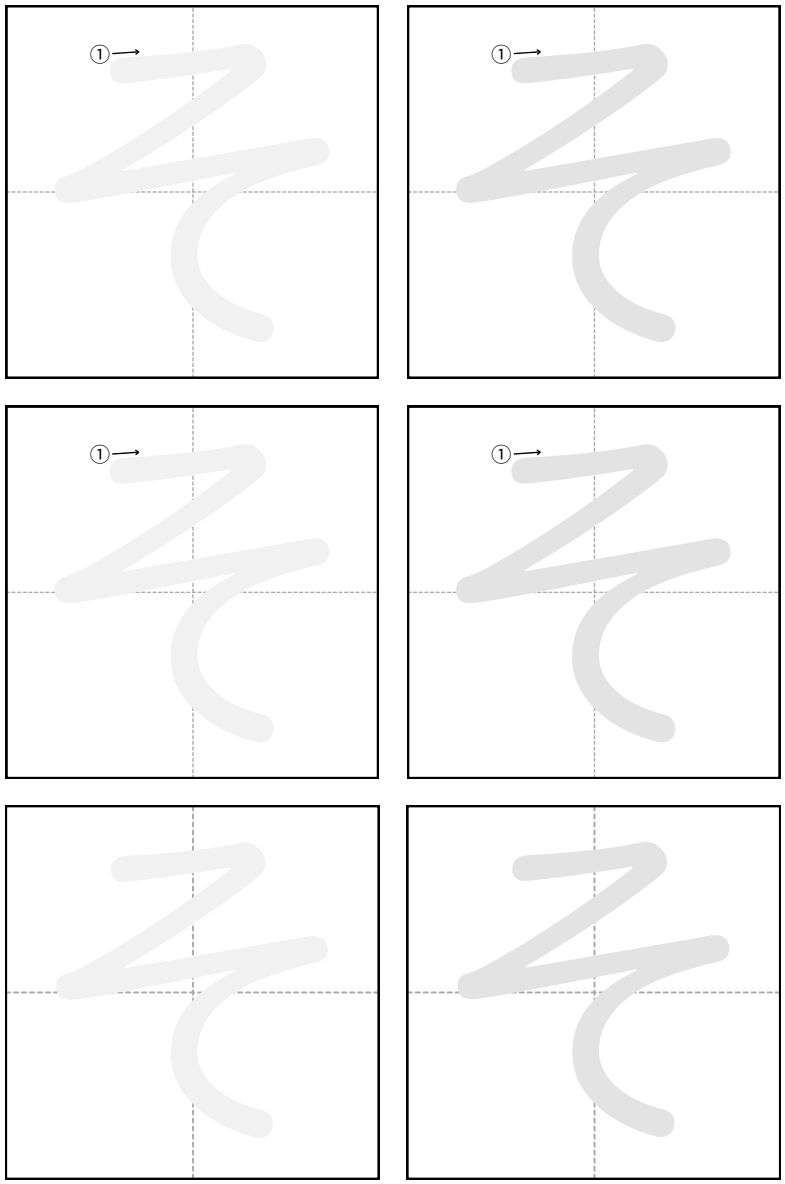

できたね！

まなびぽっけ
manabipokke.com

ひらがな「た」

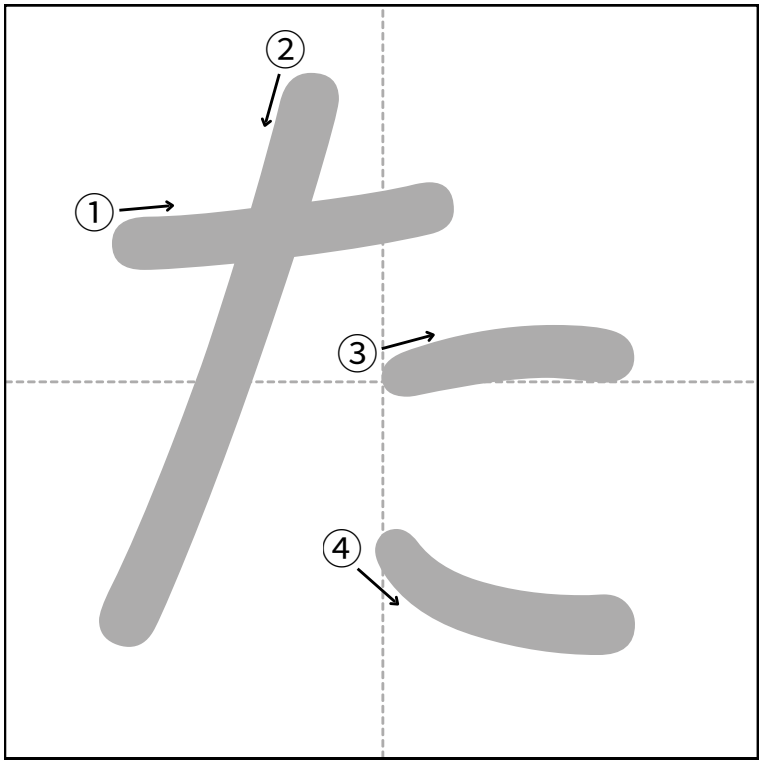

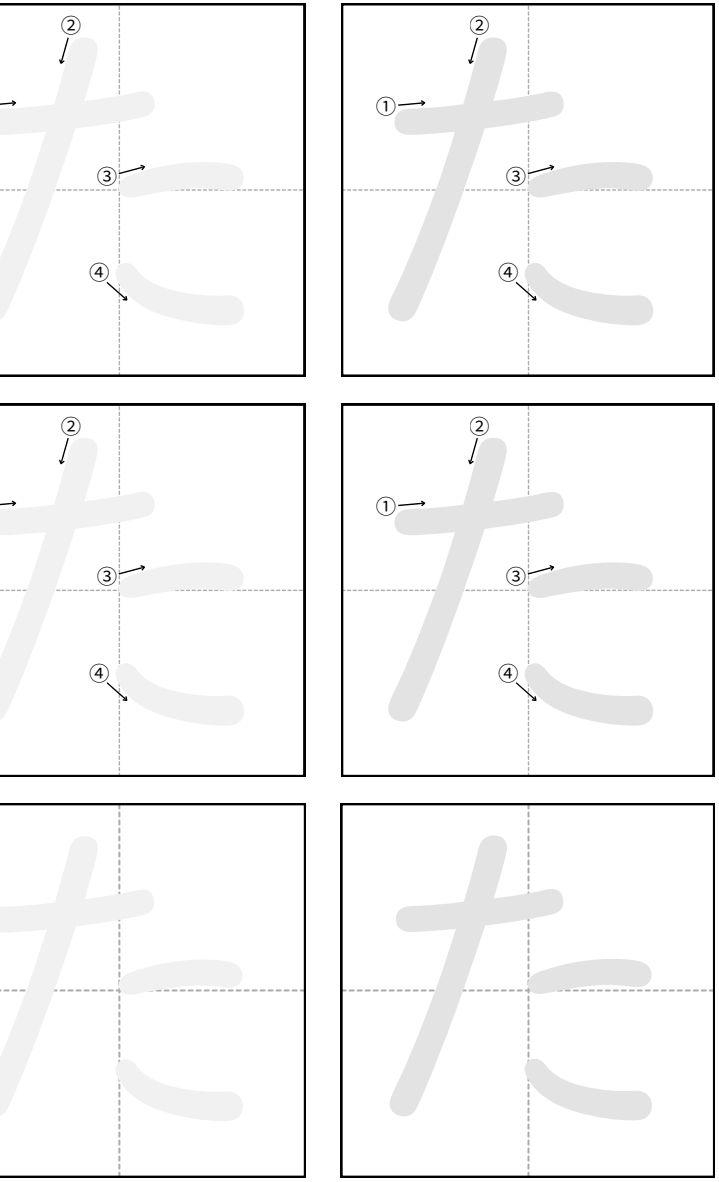

なぞりましょう

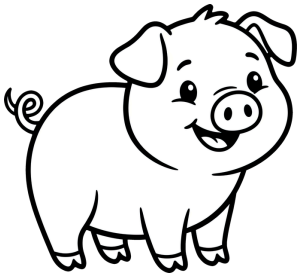

ぶた

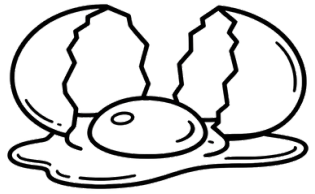

たまご



はっぱ

なまえ



できたね！

まなびぽっけ
manabipokke.com

ひらがな「ち」



なまえ

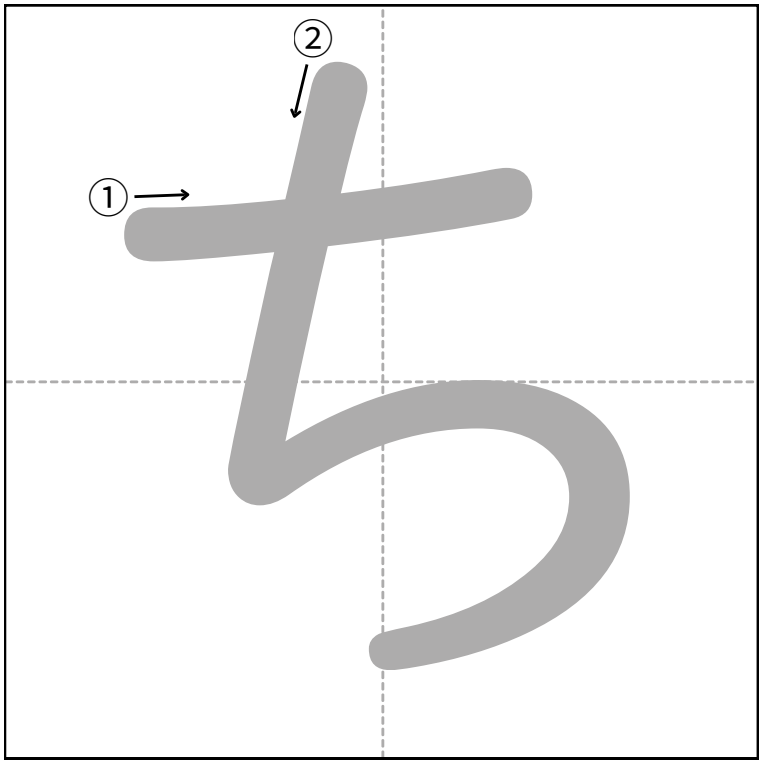

はち



ちず

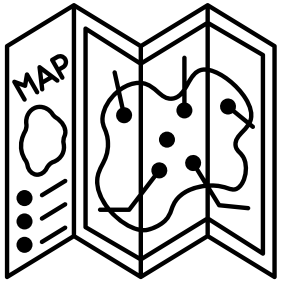

なぞりましょう

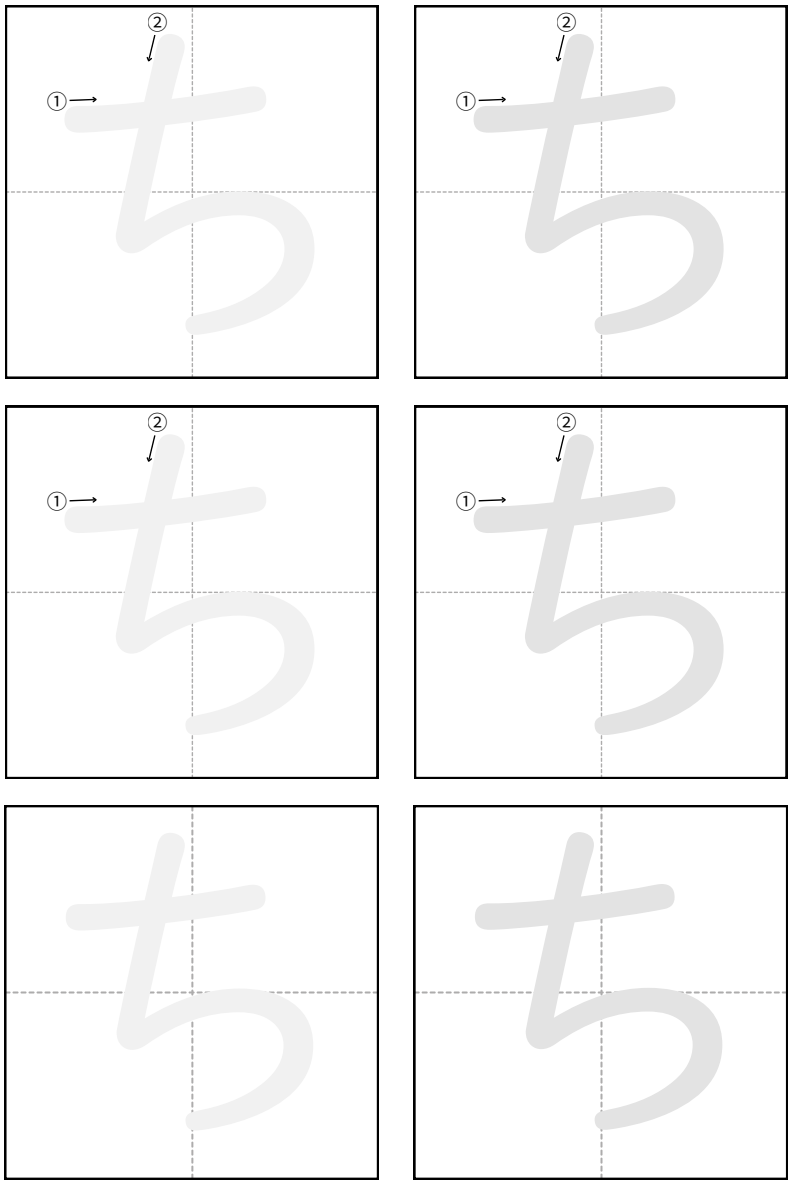

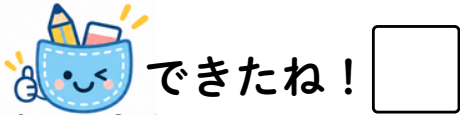

できたね！

まなびぽっけ
manabipokke.com

ひらがな「つ」



なまえ

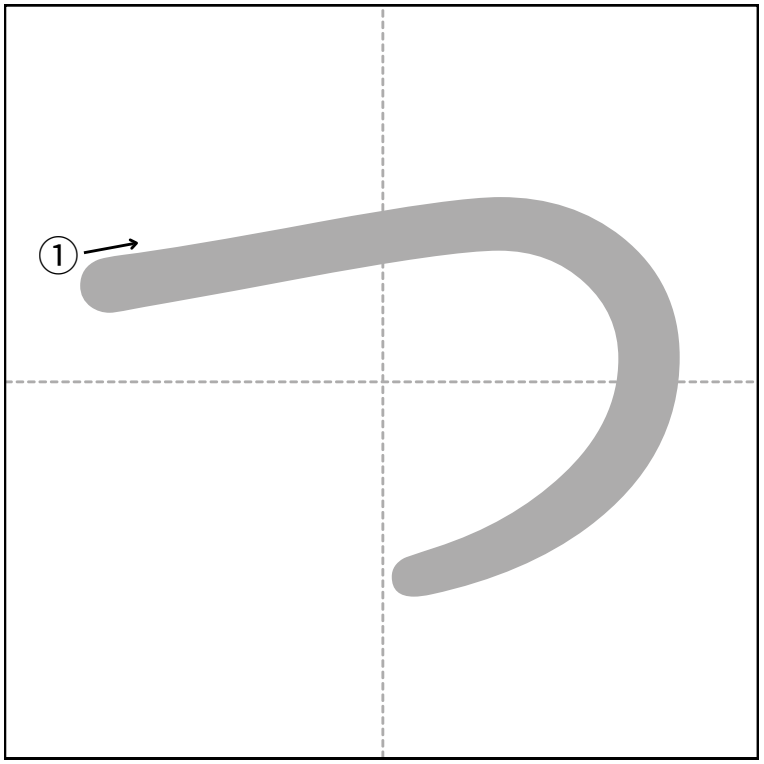

つみき

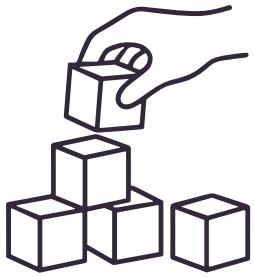

はちみつ



なぞりましょう

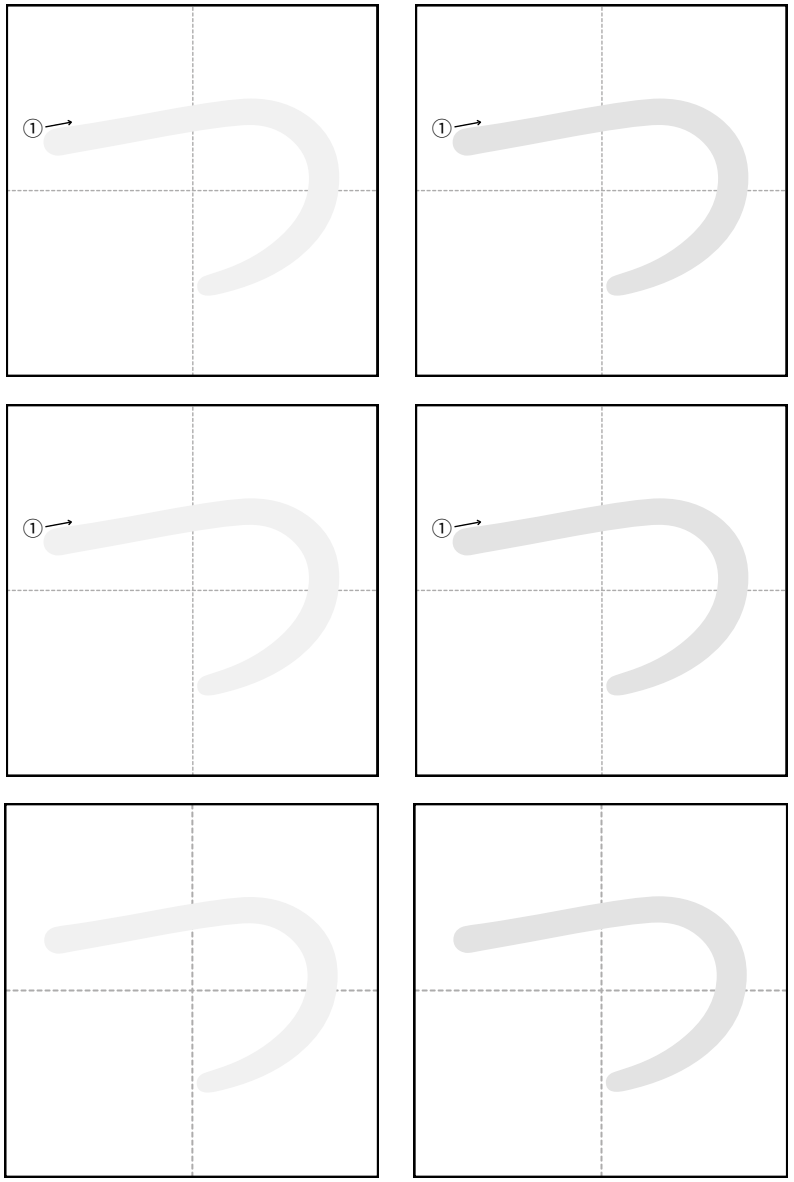



できたね！



まなびぽっけ
manabipokke.com

ひらがな「て」

なまえ

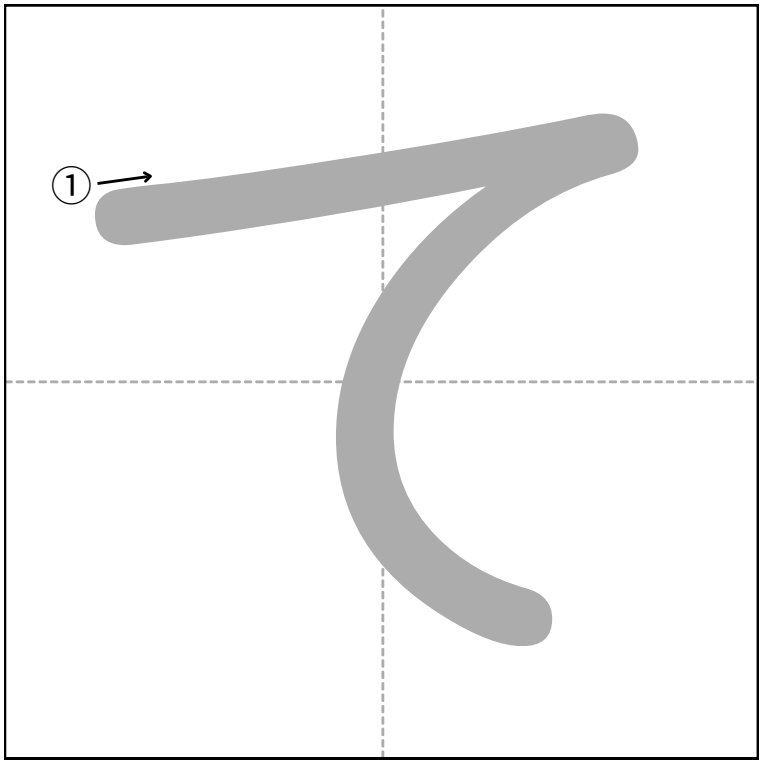

てぶくろ

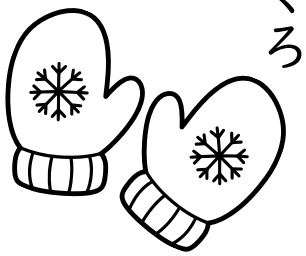

てんとうむし

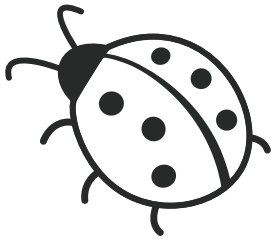

なぞりましょう



できたね！

まなびぽっけ
manabipokke.com

ひらがな「と」

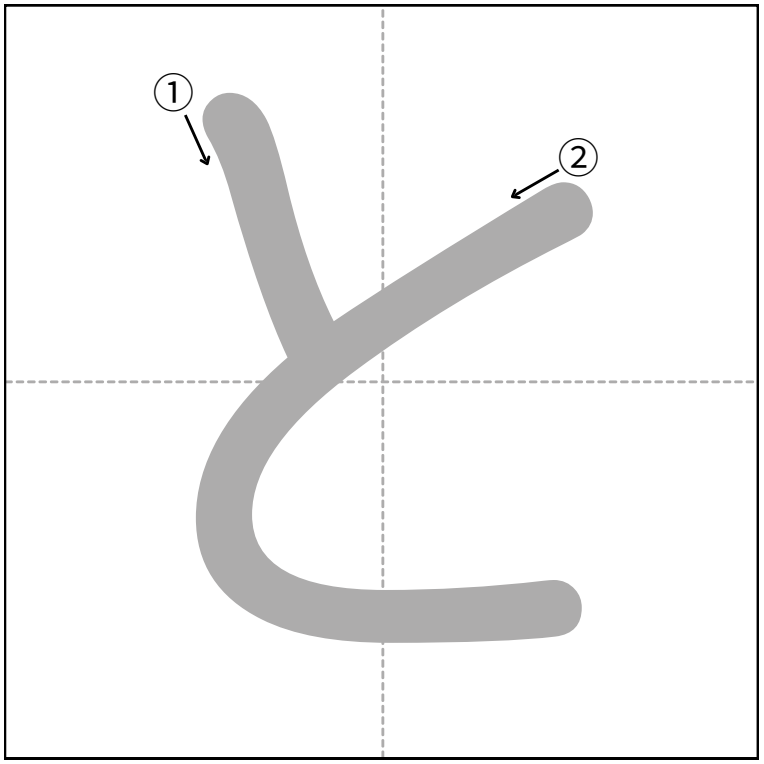



ふとん

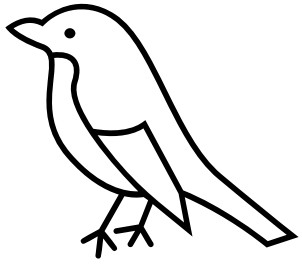

とり

なまえ

はっぱ

なぞりましょう

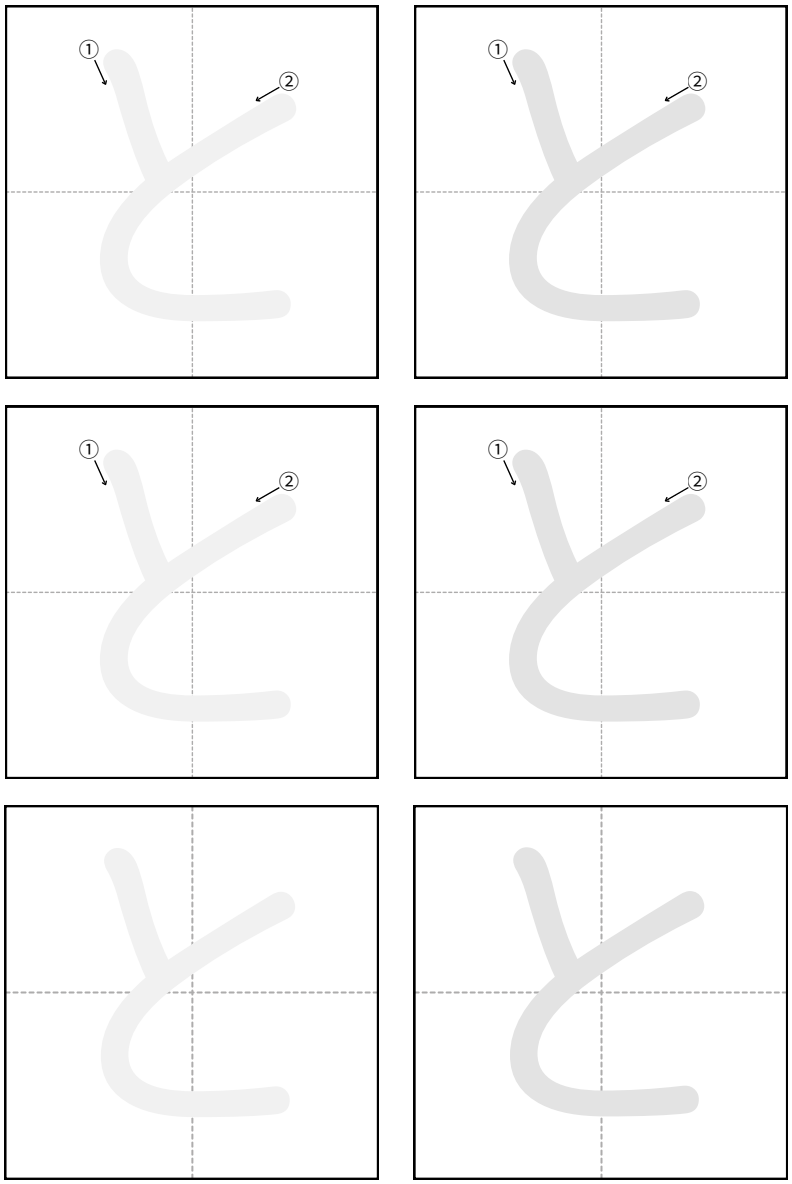

できたね！

まなびぽっけ
manabipokke.com

ひらがな「な」



なまえ

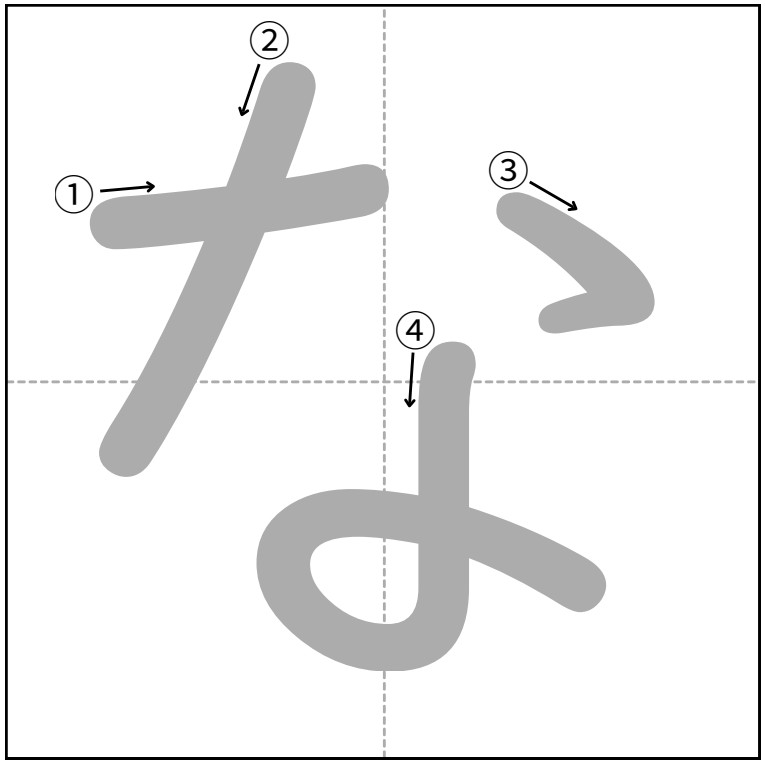

なべ

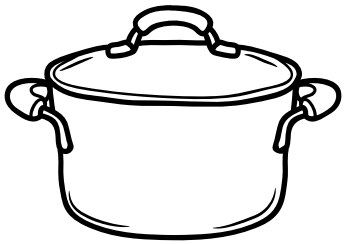

はな

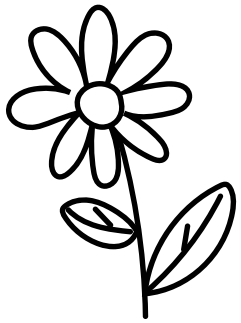

なぞりましょう

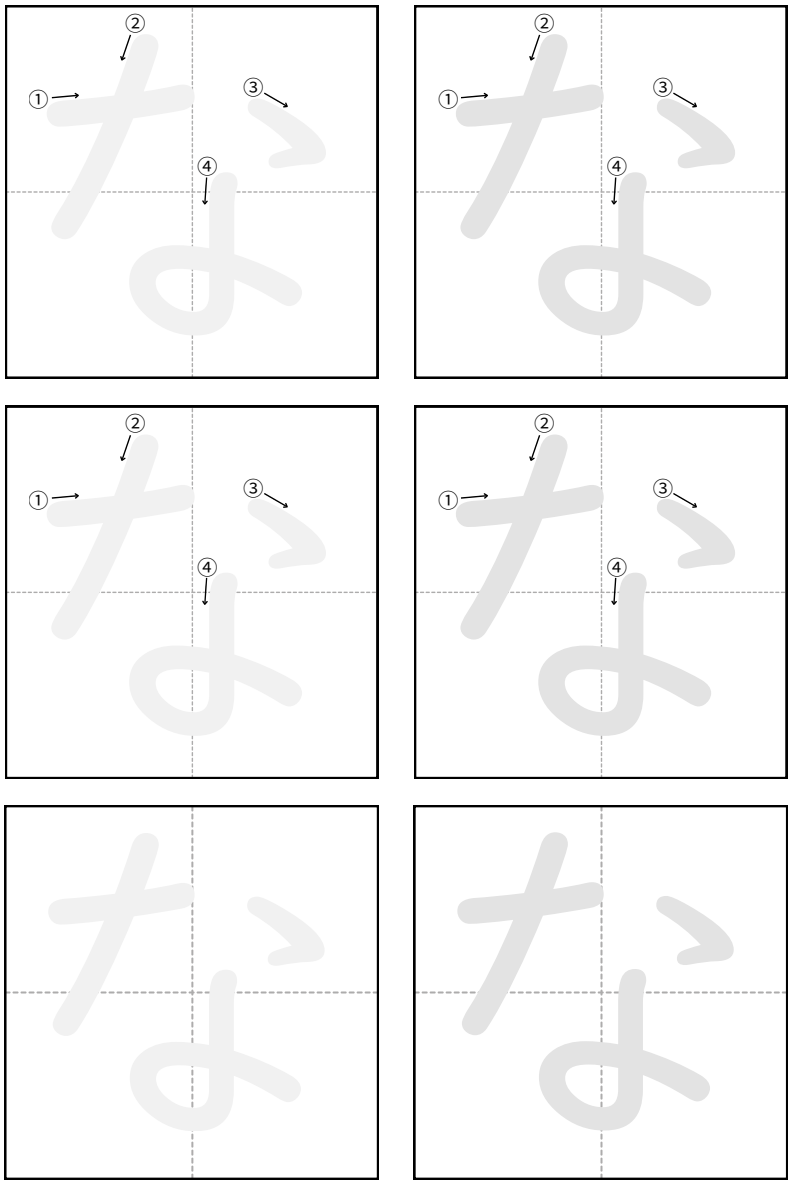

できたね！

まなびぽっけ
manabipokke.com

ひらがな「に」



なまえ

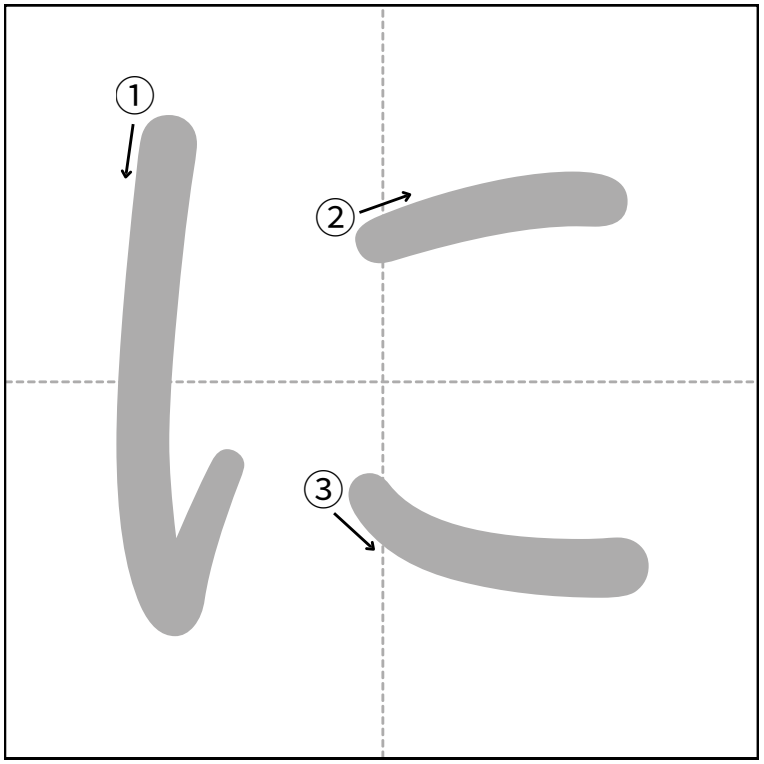

かに

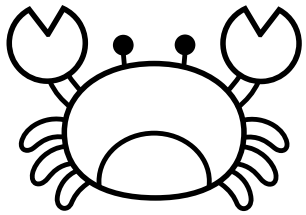

にわとり

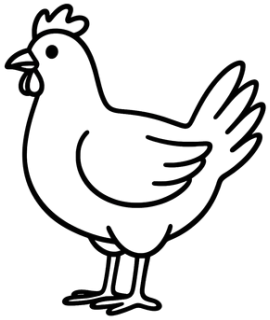

なぞりましょう

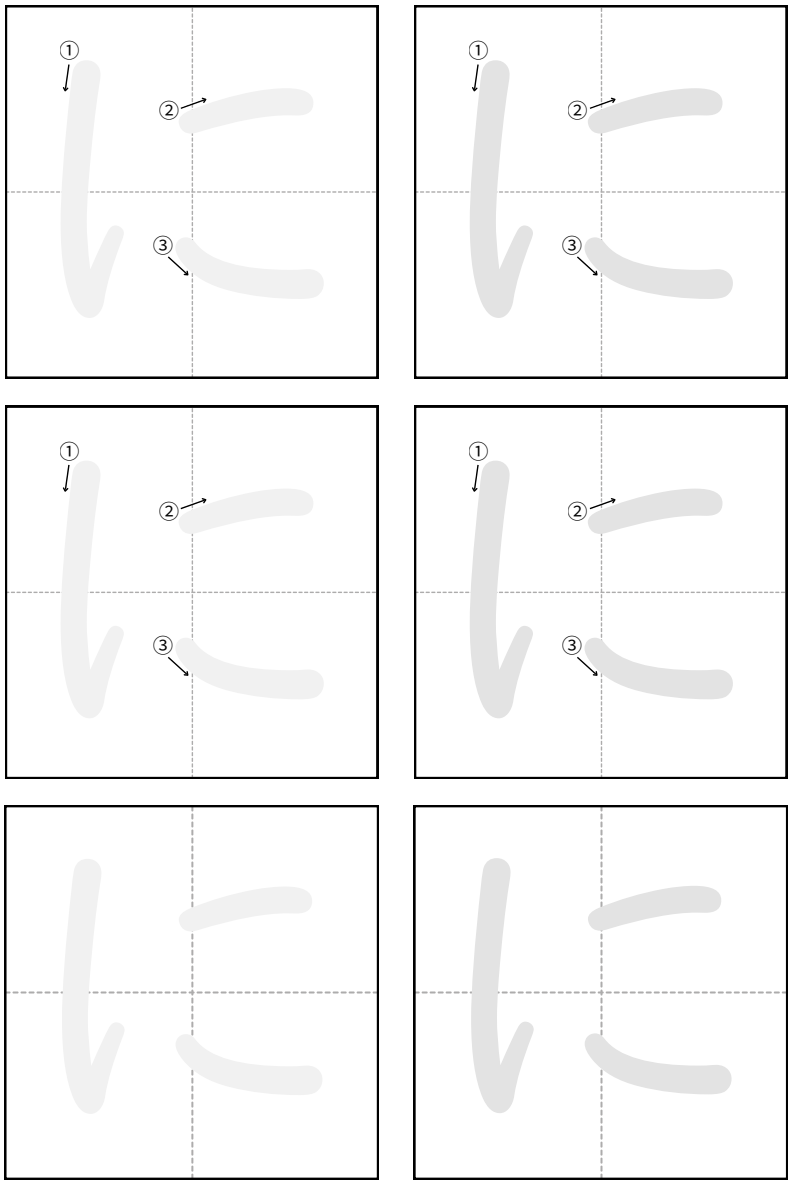

できたね！





まなびぽっけ
manabipokke.com

ひらがな「ぬ」

はっぱ

なまえ

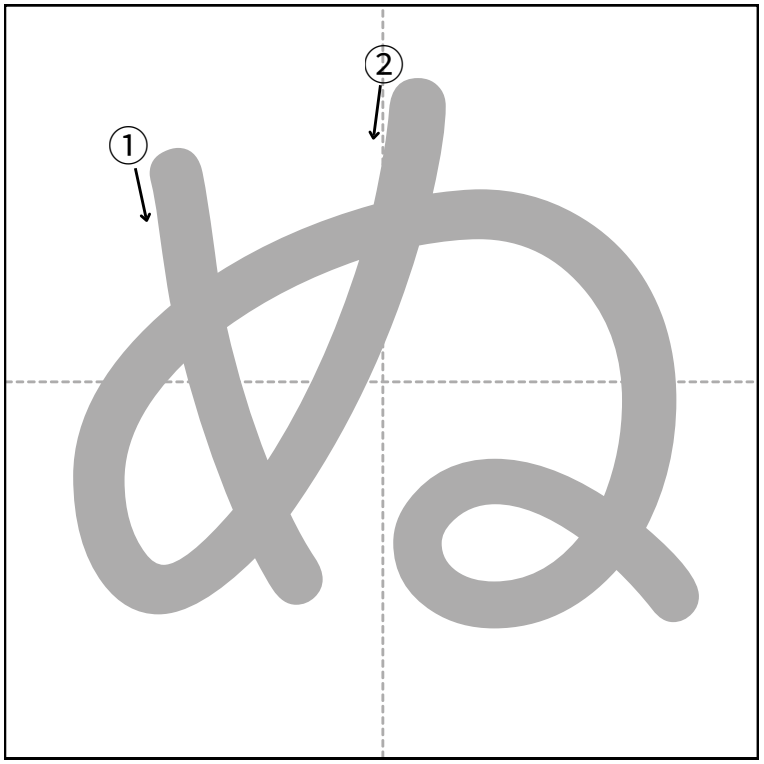

ぬいぐるみ

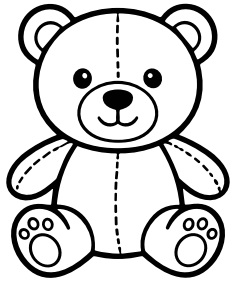

たぬき



なぞりましょう

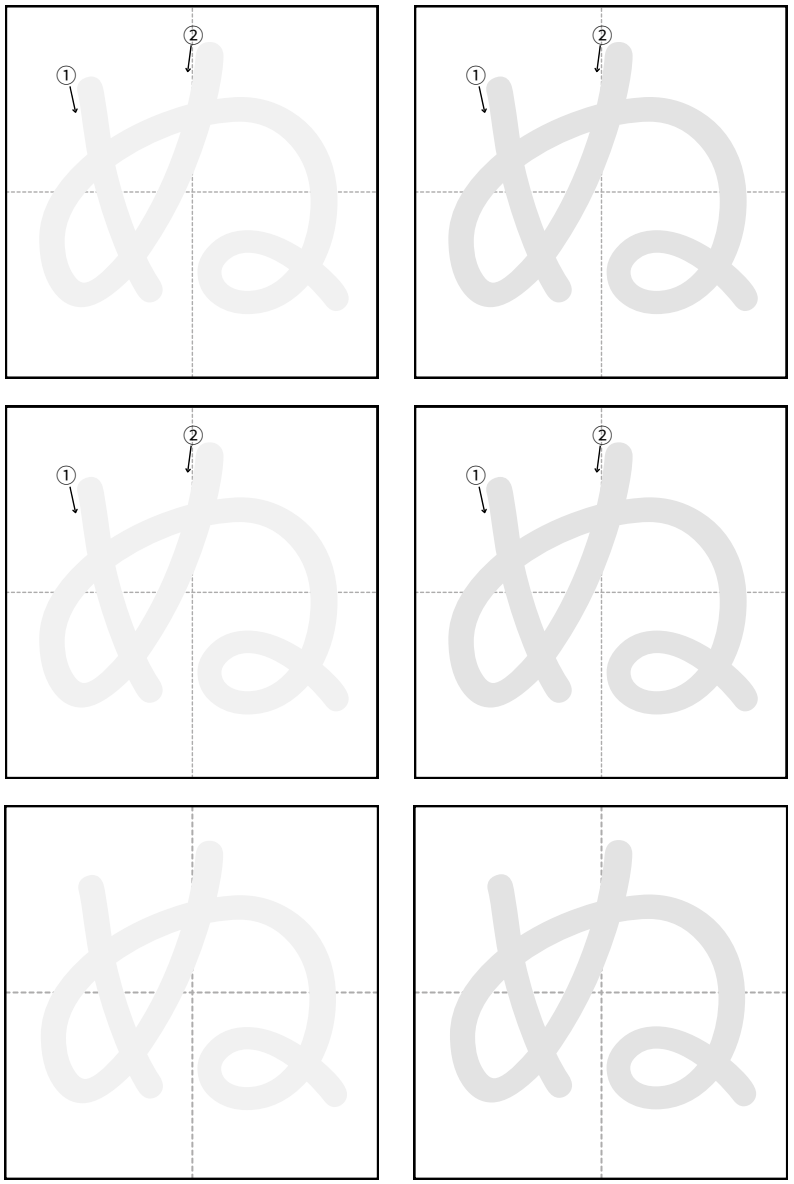



できたね！ ☐

まなびぽっけ
manabipokke.com

ひらがな「ね」



なまえ

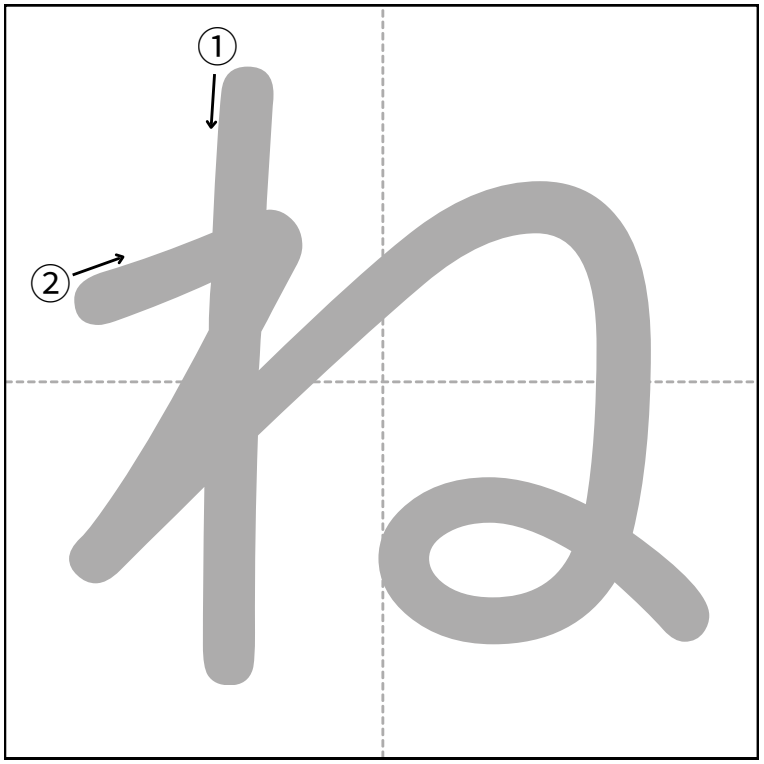

ほね

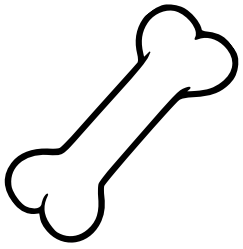

ねぎ

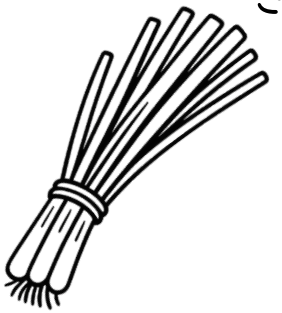

なぞりましょう

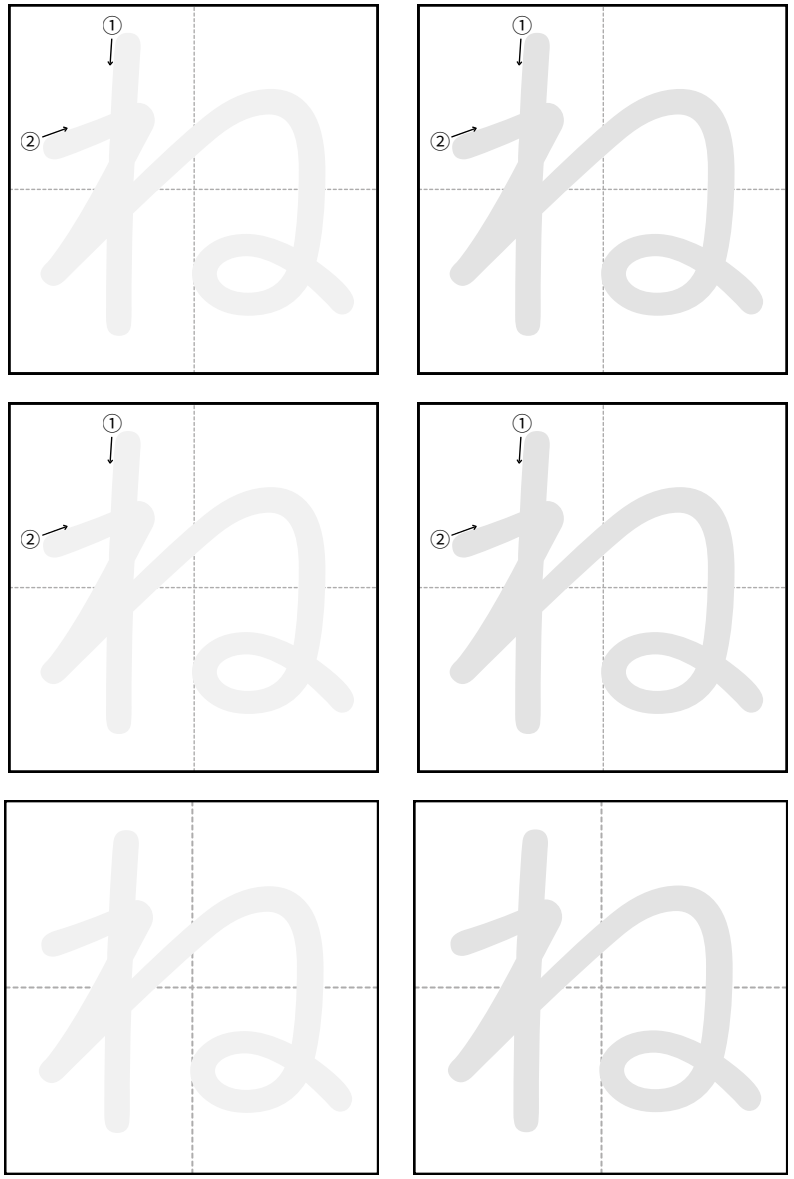

できたね！ □

まなびぽっけ
manabipokke.com

ひらがな「の」



なまえ

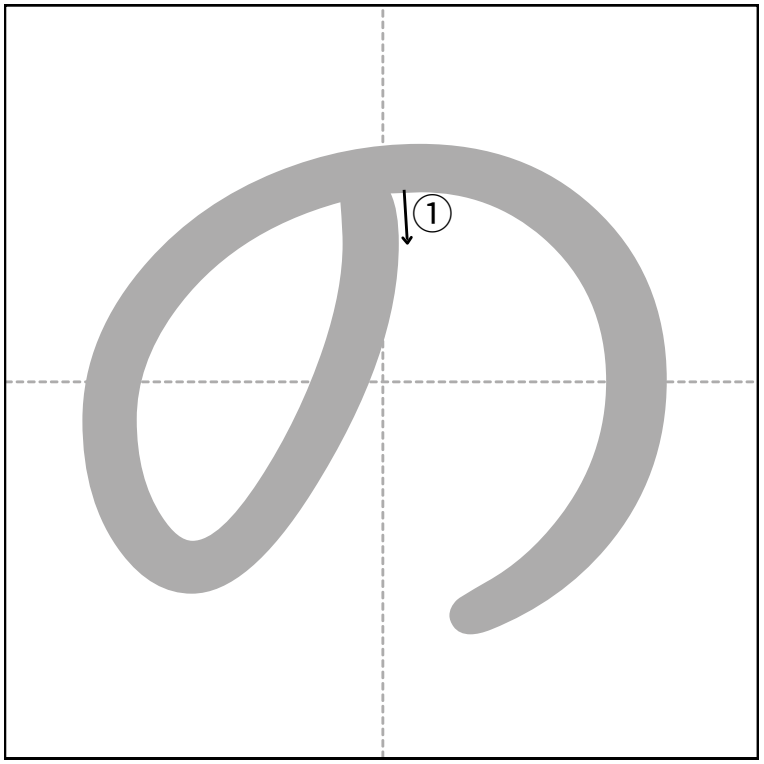

のこぎり

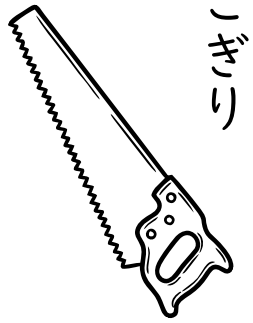

きのこ

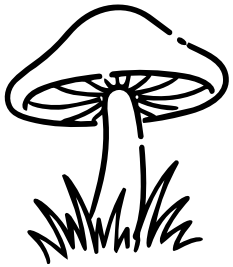

なぞりましょう

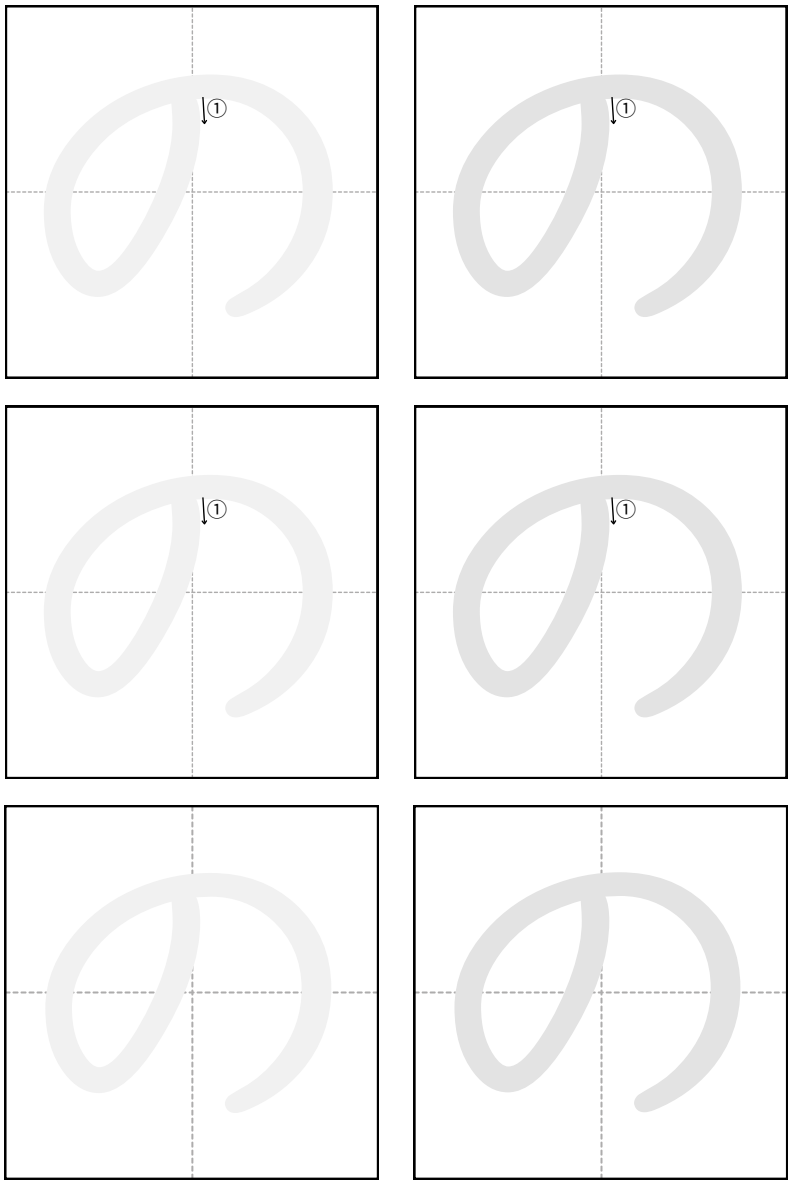



できたね！



まなびぽっけ
manabipokke.com

ひらがな「は」



なまえ

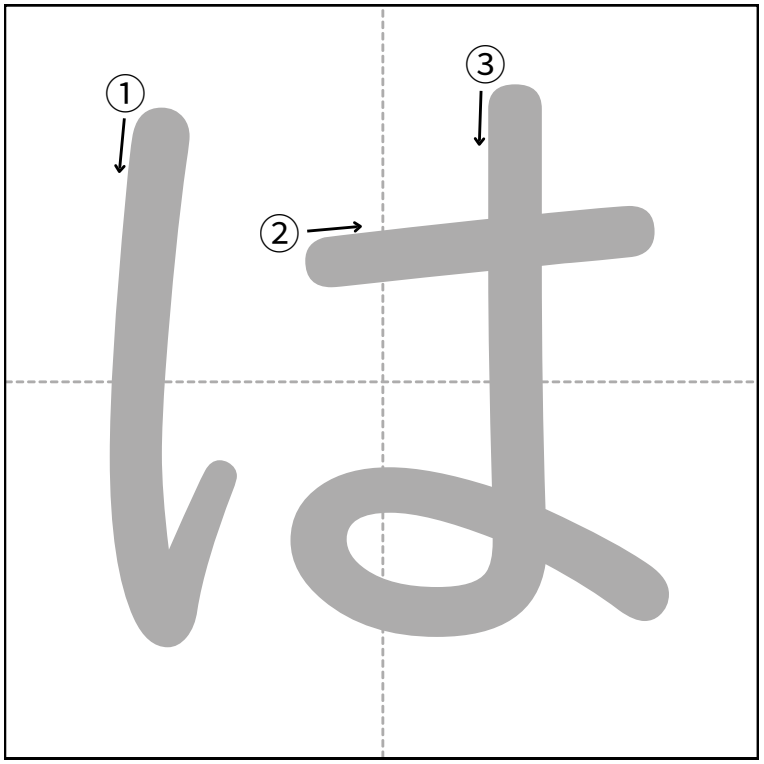

はね



ごはん

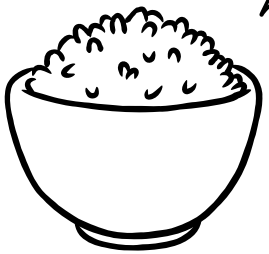

なぞりましょう

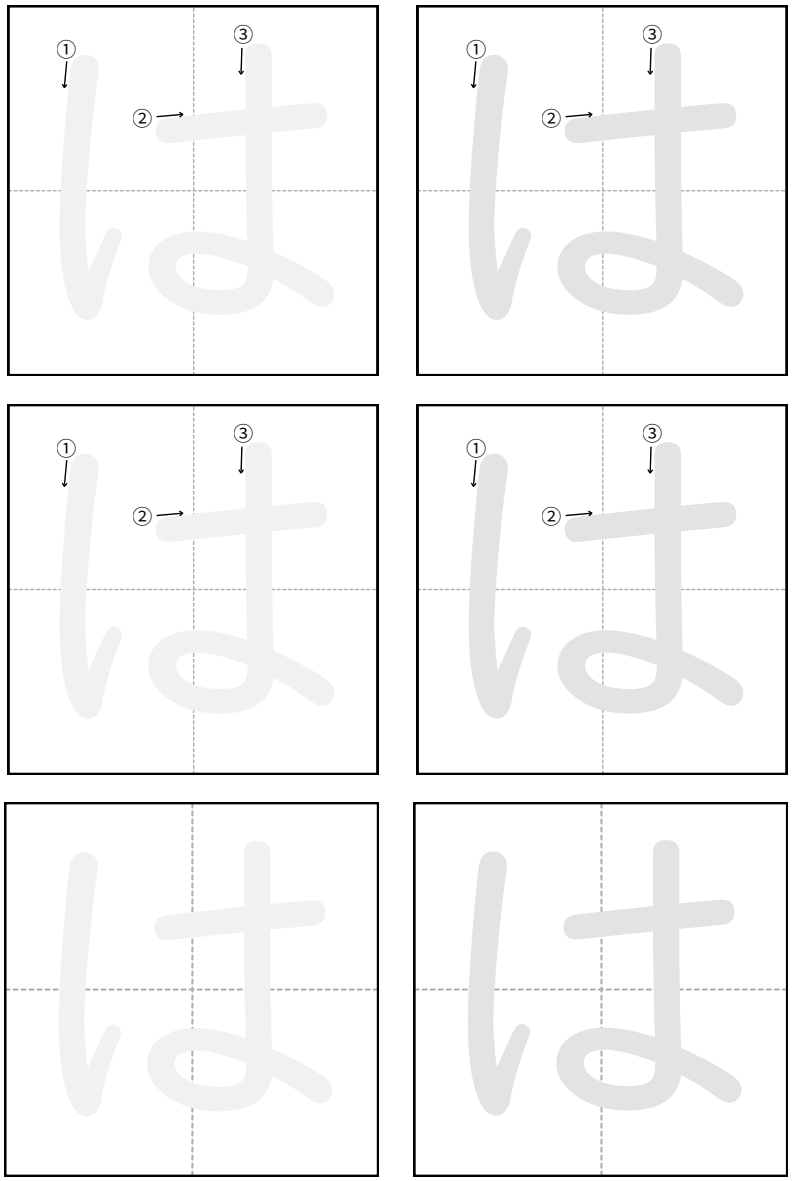

できたね！

まなびぽっけ
manabipokke.com

ひらがな「ひ」

はっぱ

なまえ

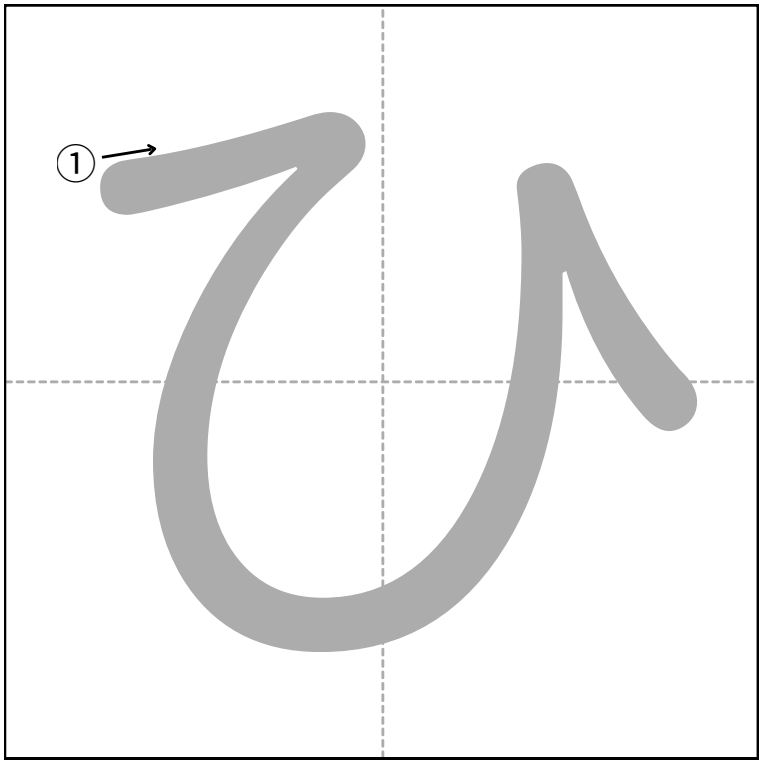

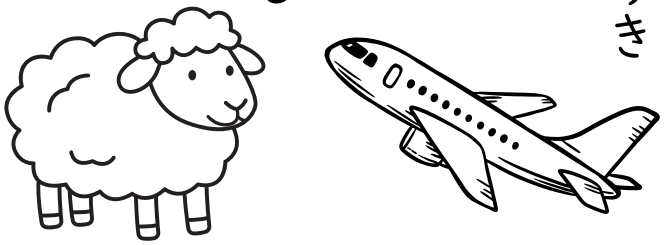

ひこうき

ひつじ

なぞりましょう

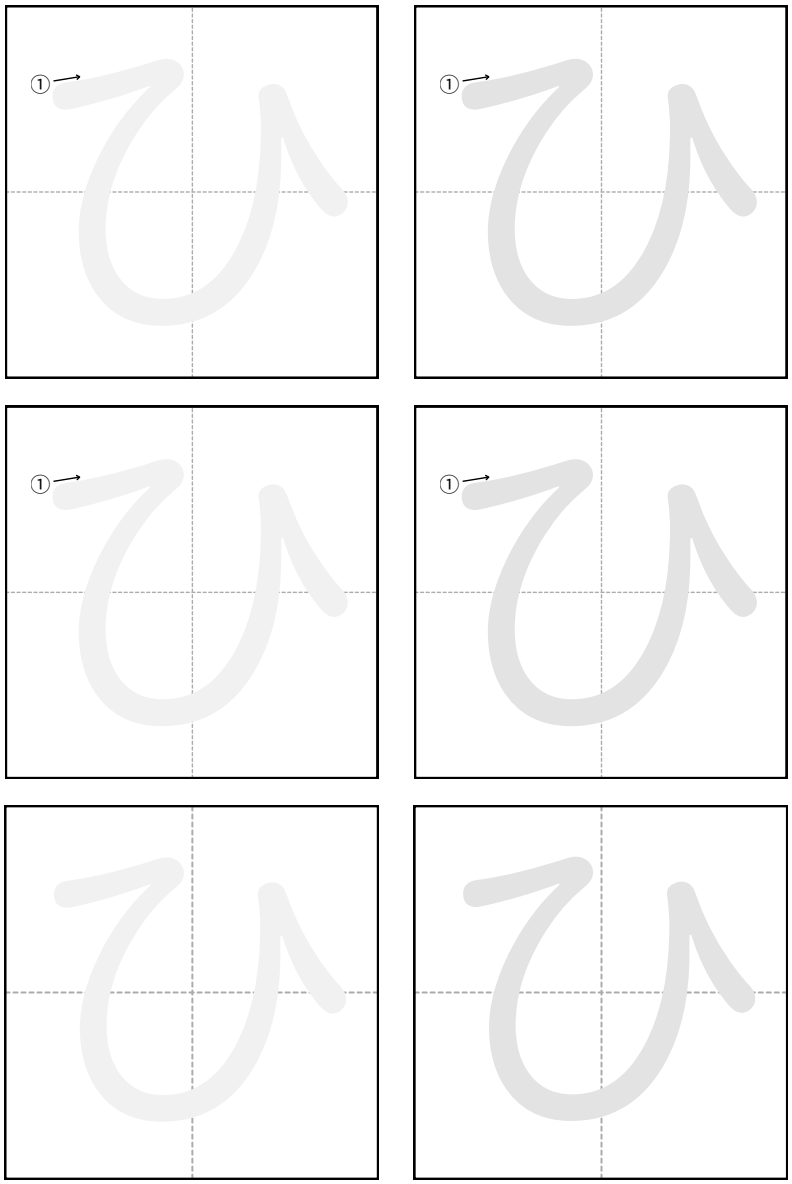

できたね！

まなびぽっけ
manabipokke.com

ひらがな「ふ」

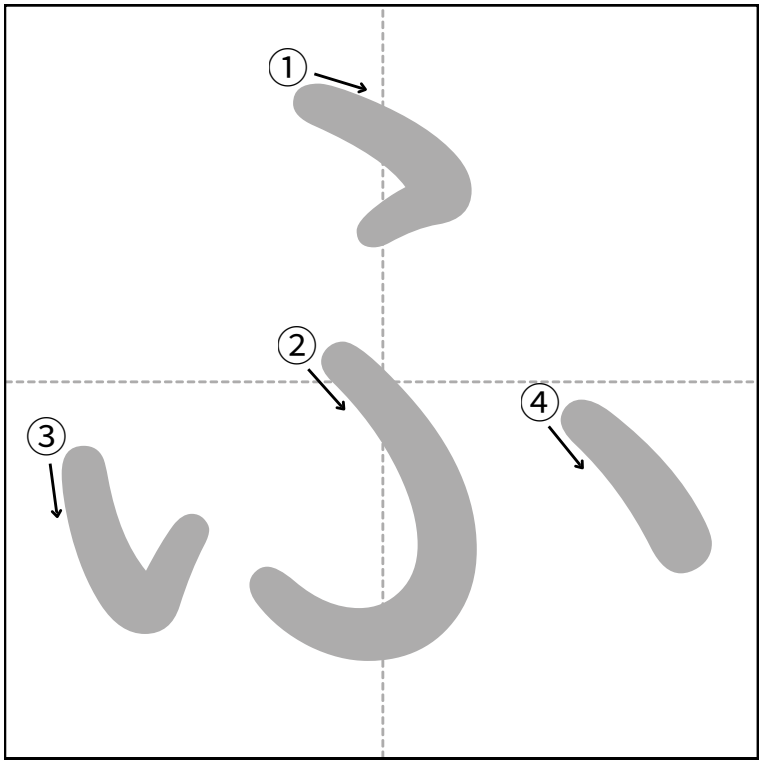

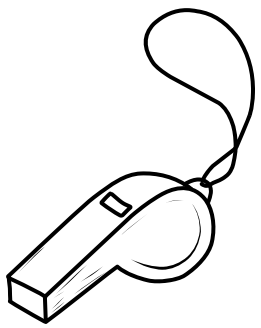

ふえ

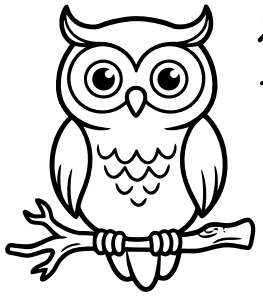

ふくろう

なまえ

はっぱ

なぞりましょう

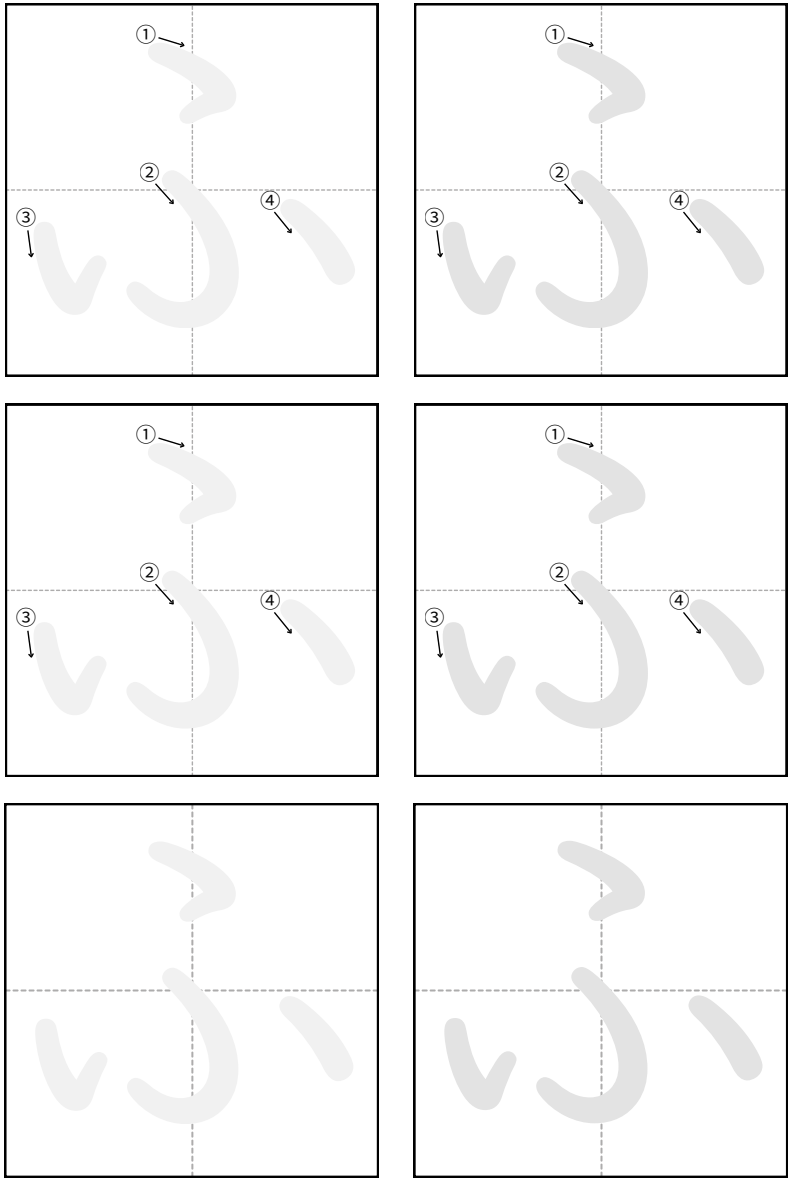

できたね！

まなびぽっけ
manabipokke.com

ひらがな「へ」



なまえ

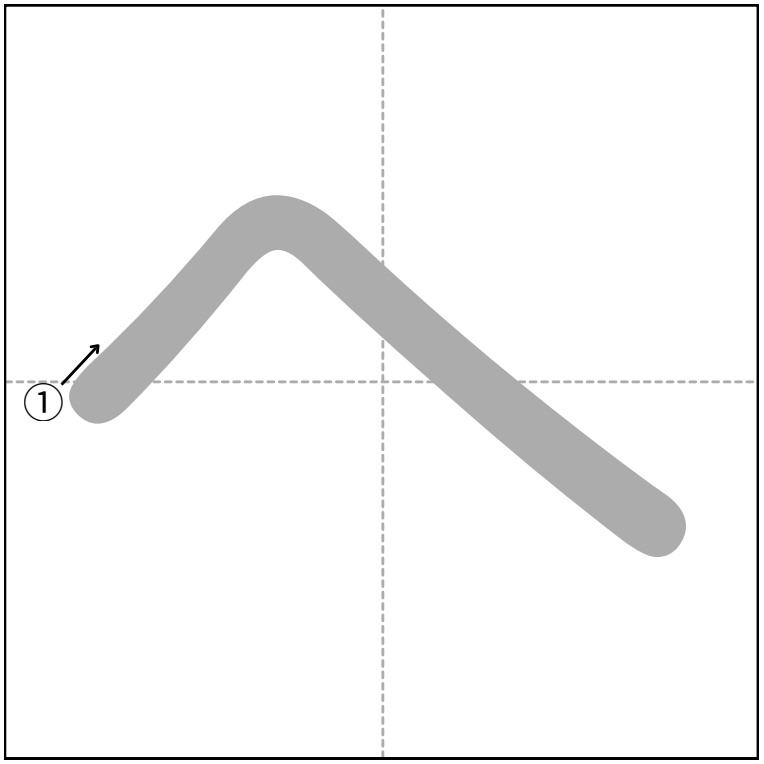

へび

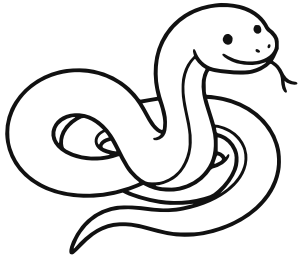

へや



なぞりましょう

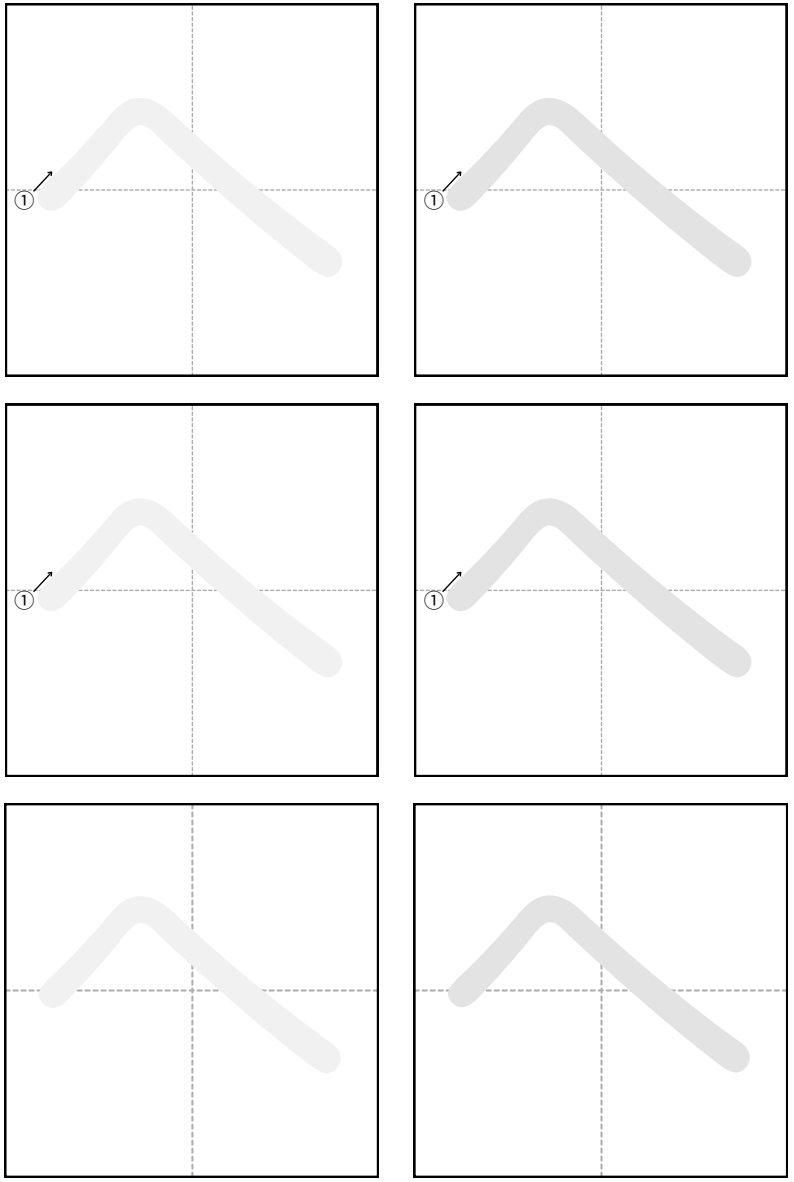



できたね！ □

まなびぽっけ
manabipokke.com

ひらがな「ほ」



なまえ

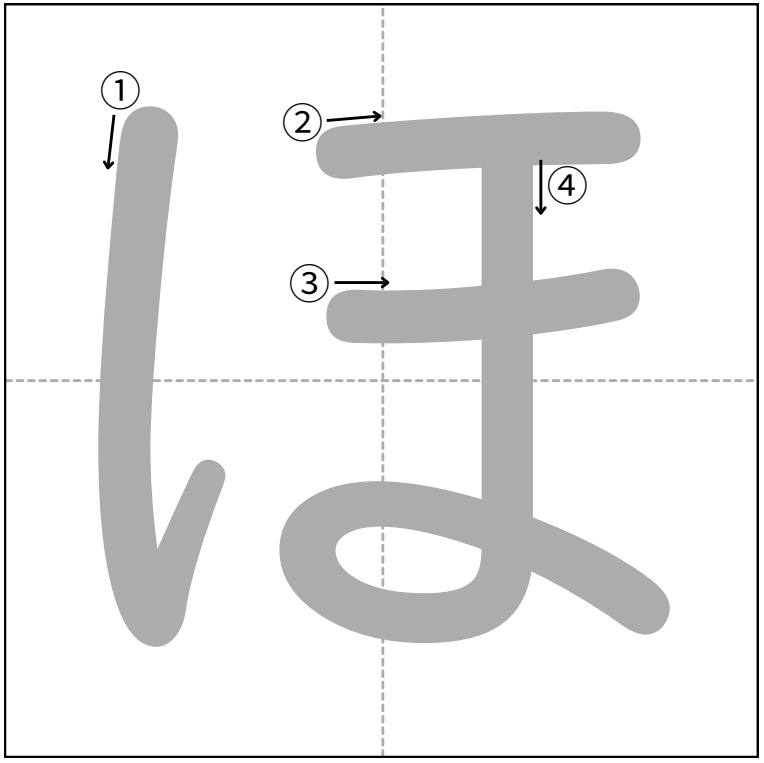

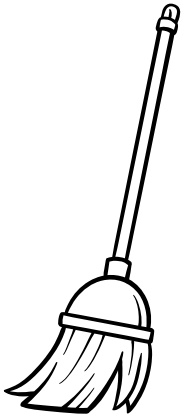

ほうき



ほし

なぞりましょう

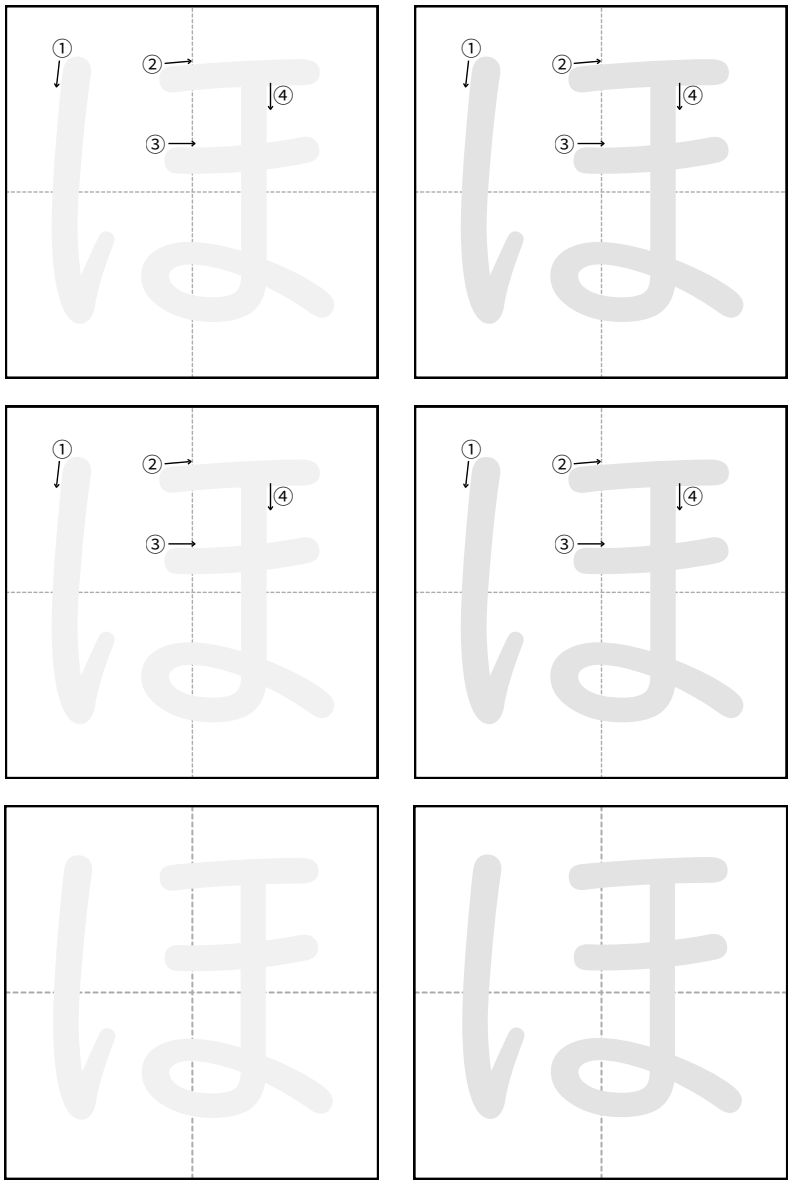

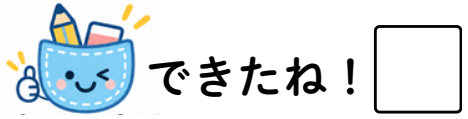

できたね！

まなびぽっけ
manabipokke.com

ひらがな「ま」

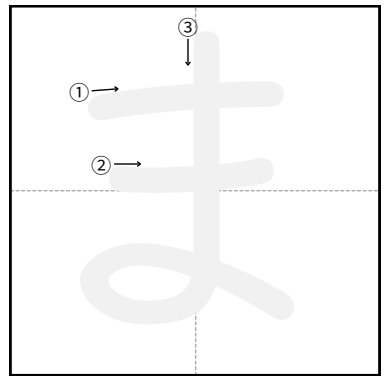

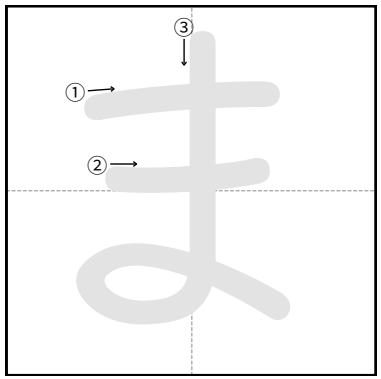

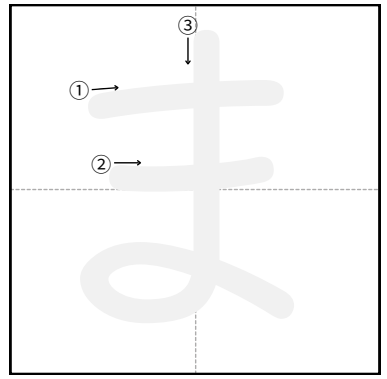

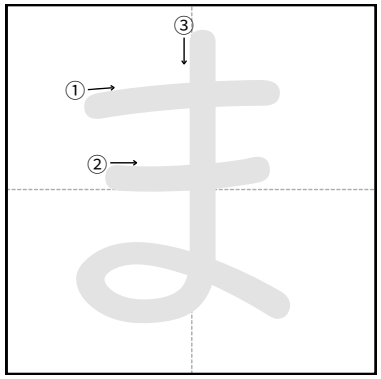

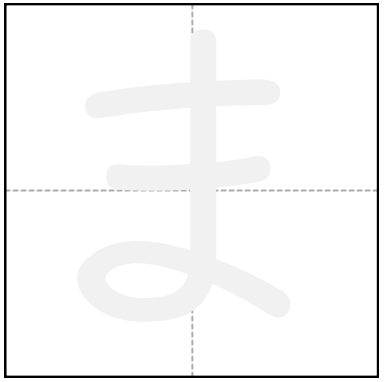

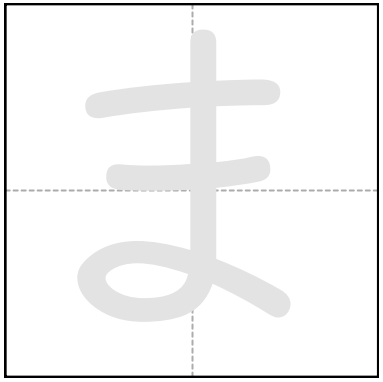

なぞりましょう

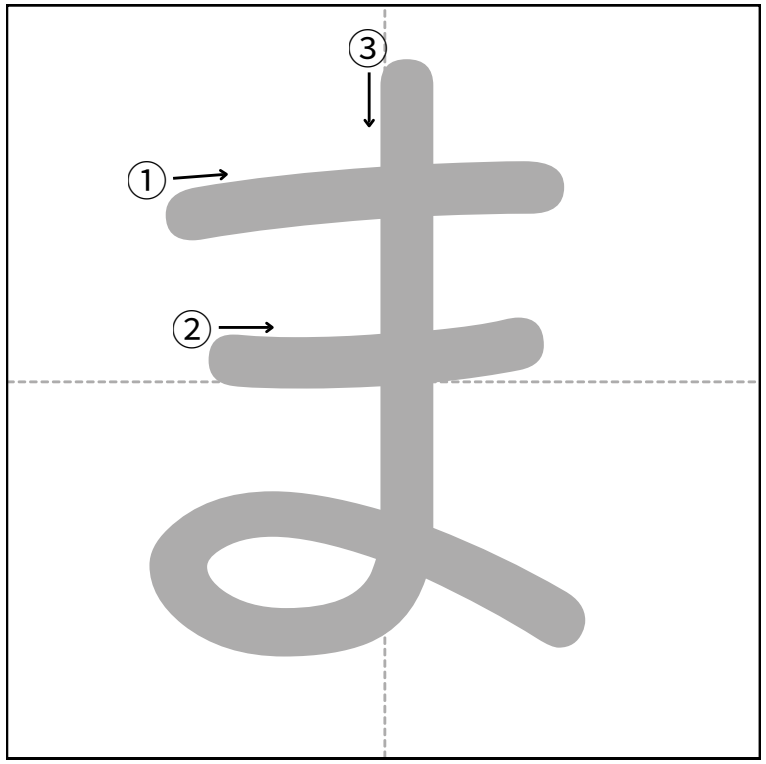

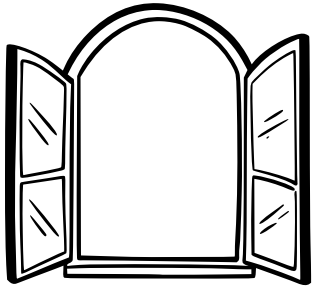

まど

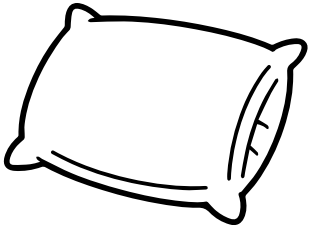

まくら



はっぱ

なまえ



できたね！



ひらがな「み」



なまえ

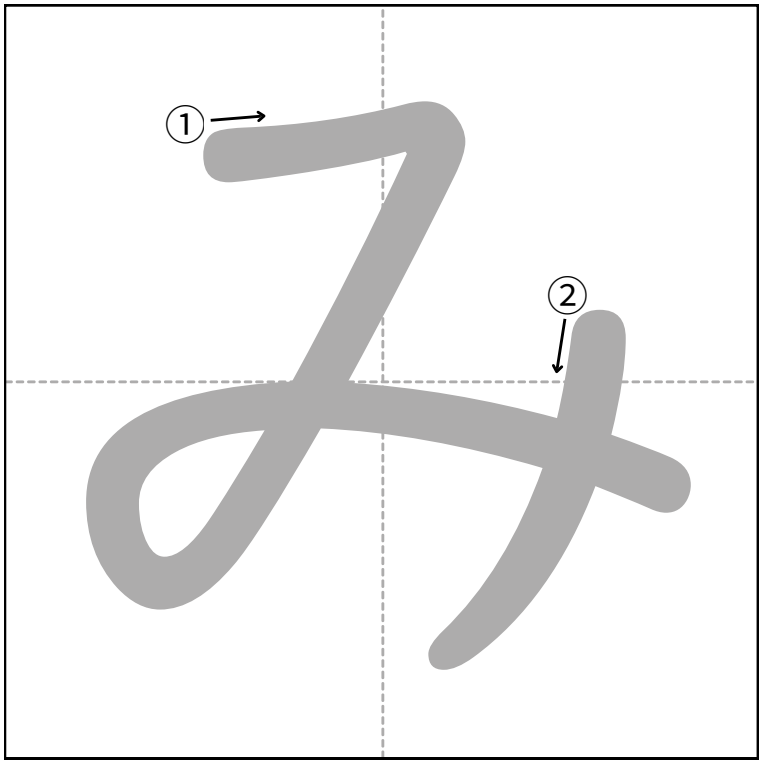

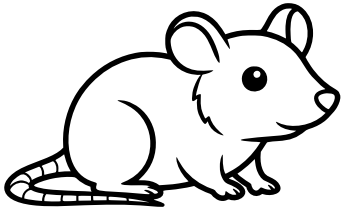

ねずみ



みみ

なぞりましょう

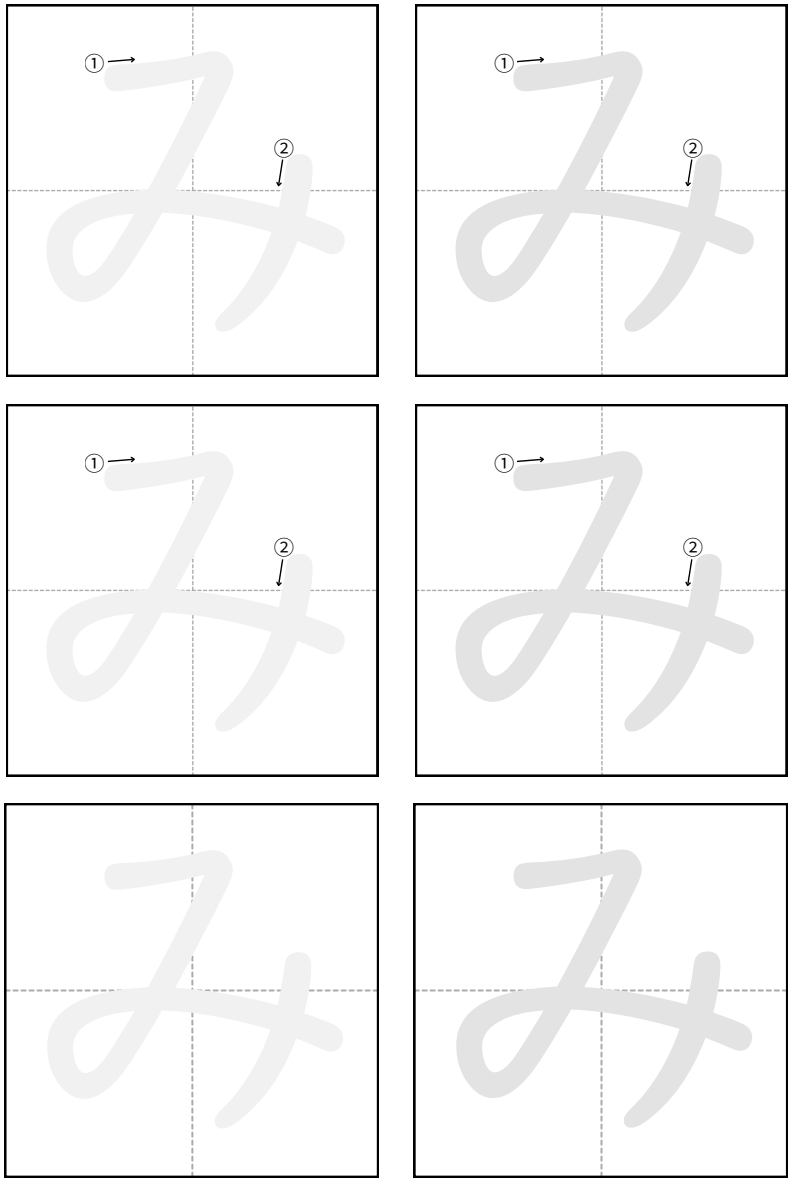



できたね！ □

まなびぽっけ
manabipokke.com

ひらがな「む」



なまえ

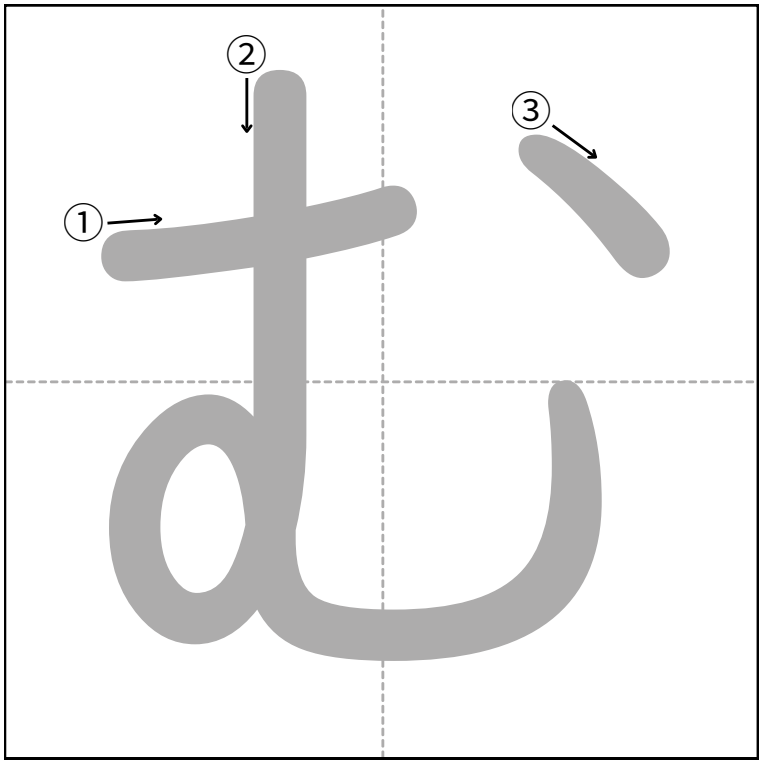

むしめがね

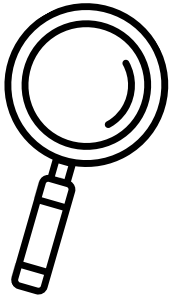

むぎわらぼうし

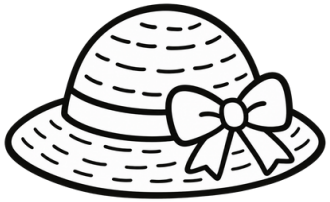

なぞりましょう

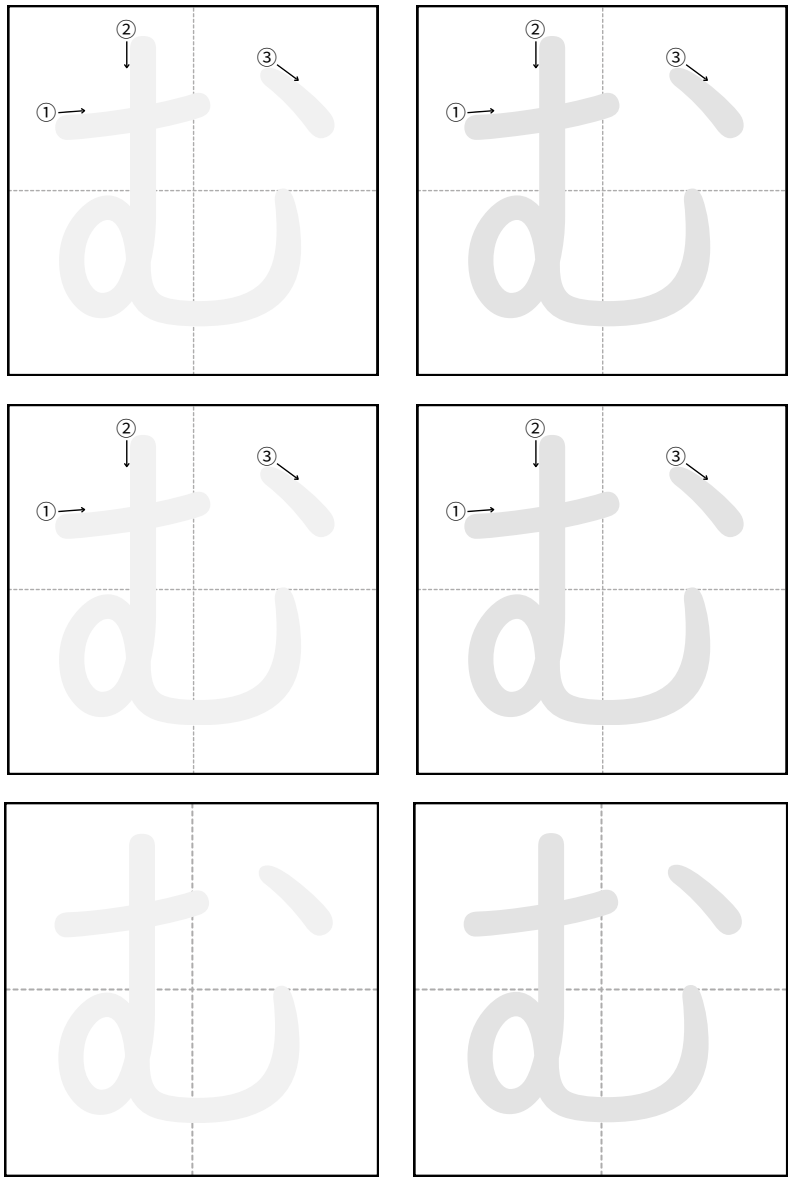

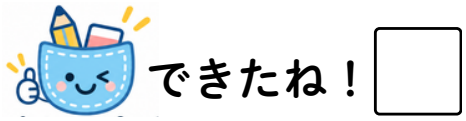

まなびぽっけ
manabipokke.com

ひらがな「め」

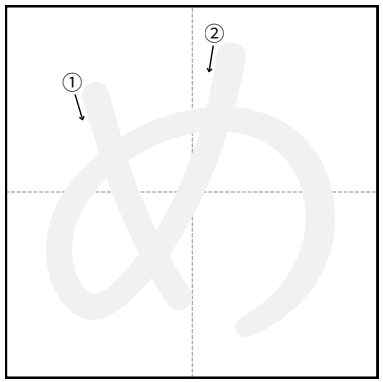

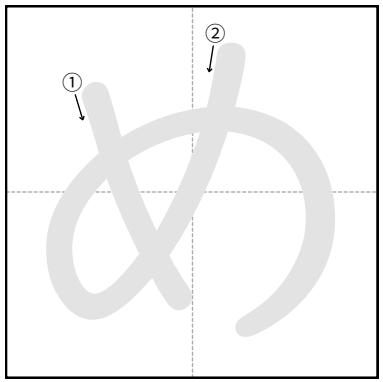

なぞりましょう

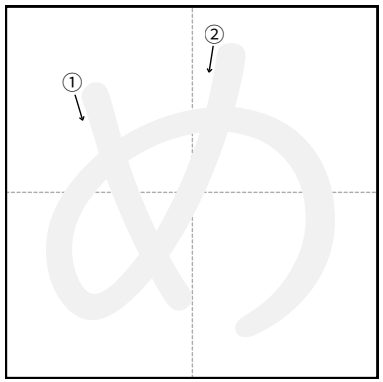

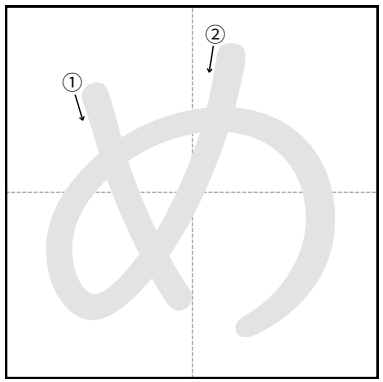

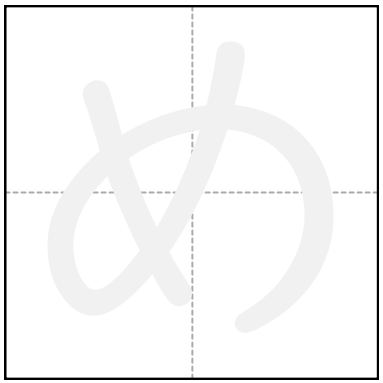

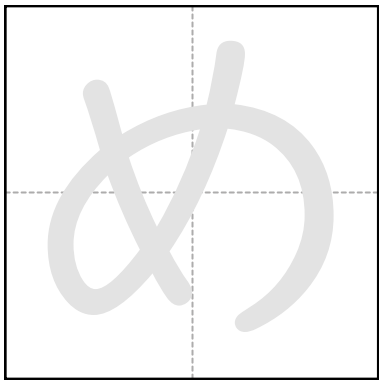

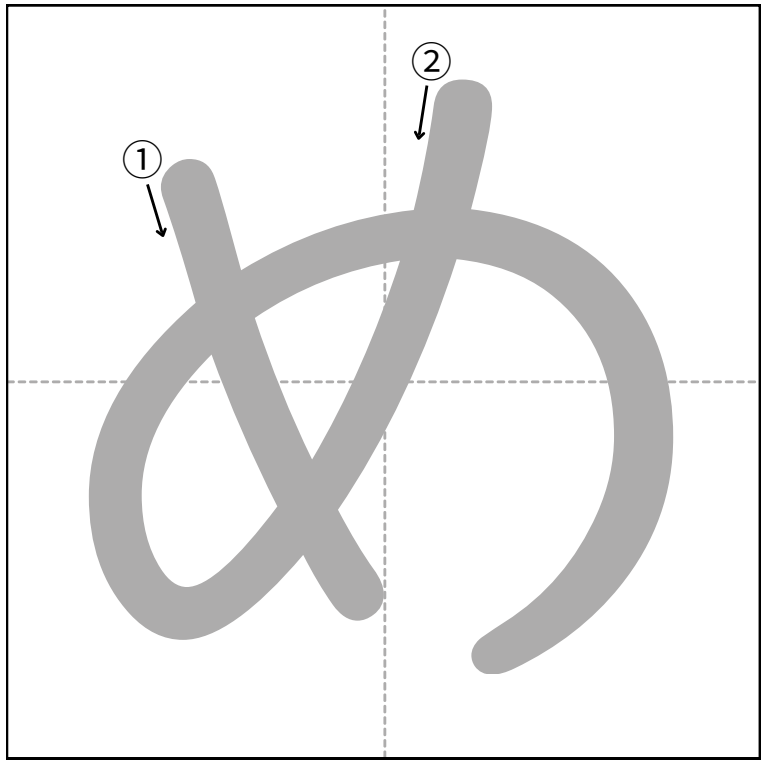

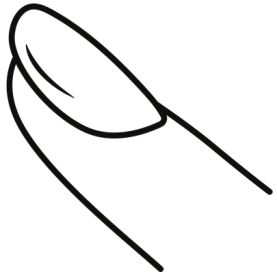

つめ



めがね



はっぱ

なまえ

できたね！ ☐

まなびぽっけ
manabipokke.com

ひらがな「も」

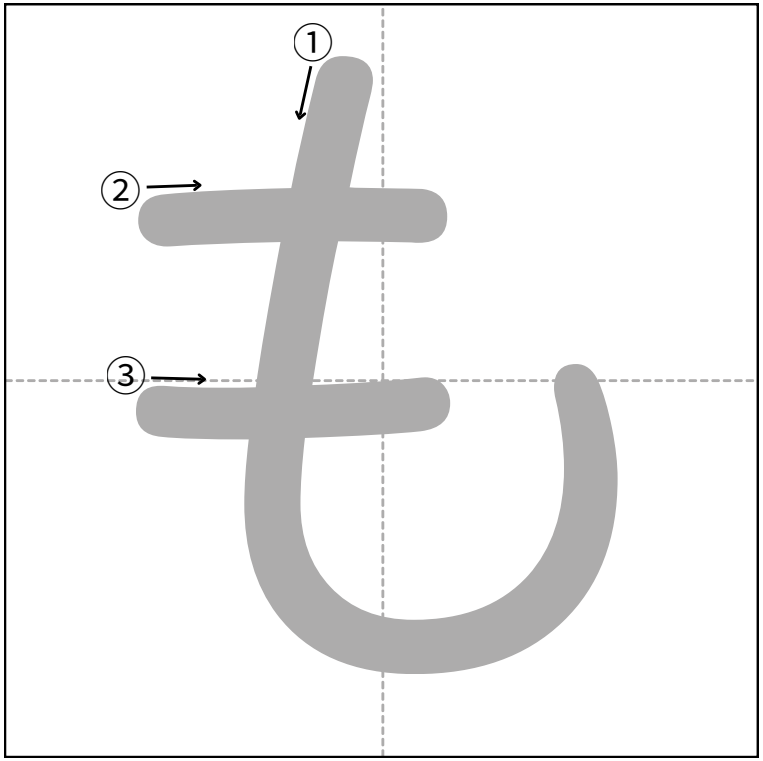

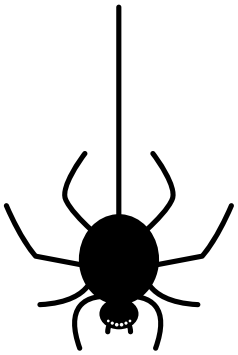

くも



もぐら

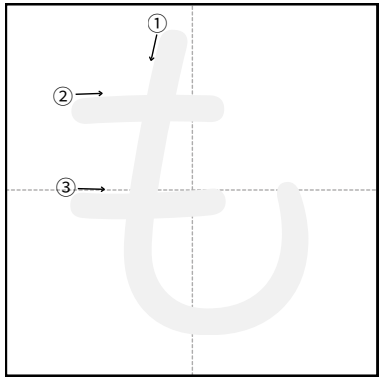

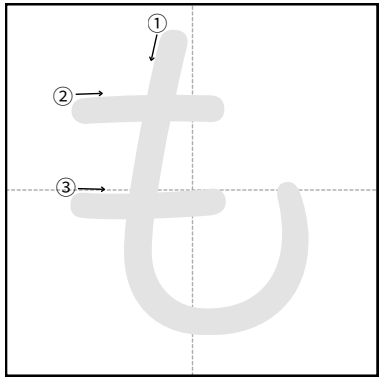

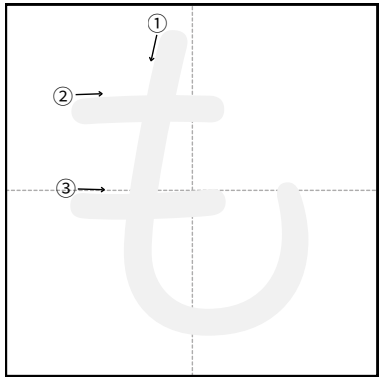

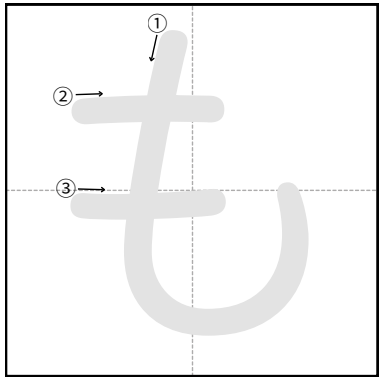

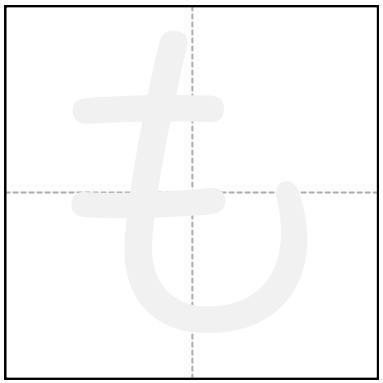

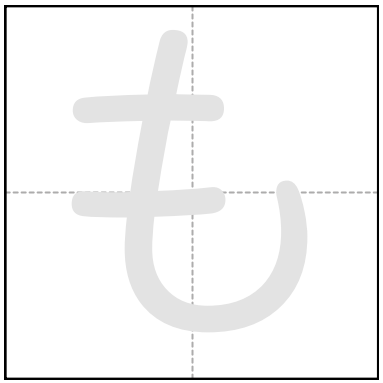

なぞりましょう



なまえ



できたね！



ひらがな「や」



なまえ

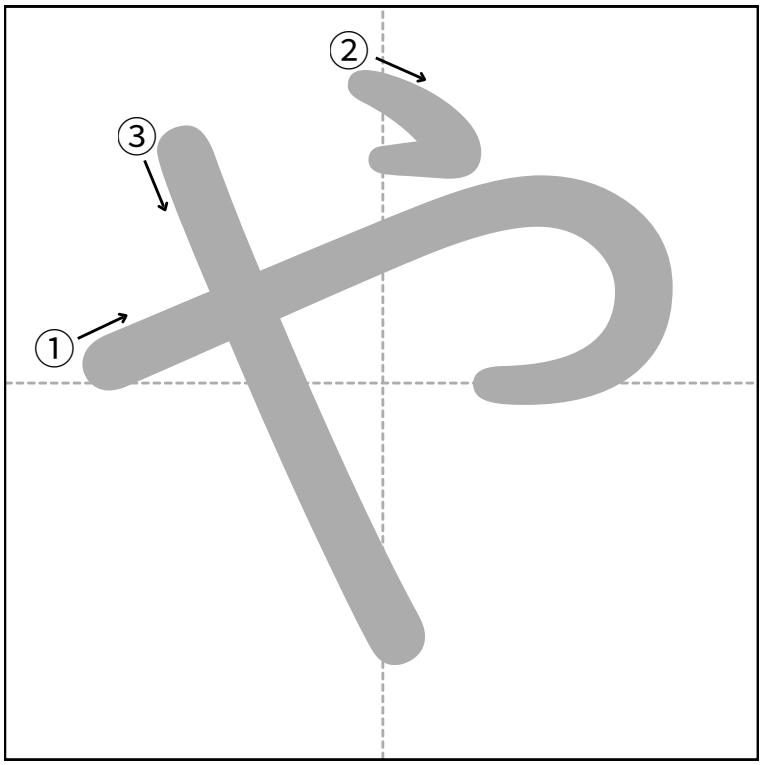

やぎ

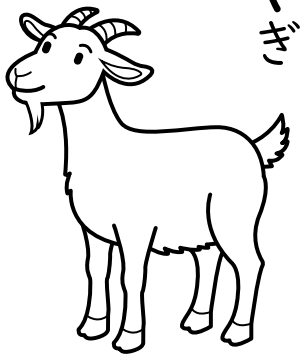

やさい



なぞりましょう

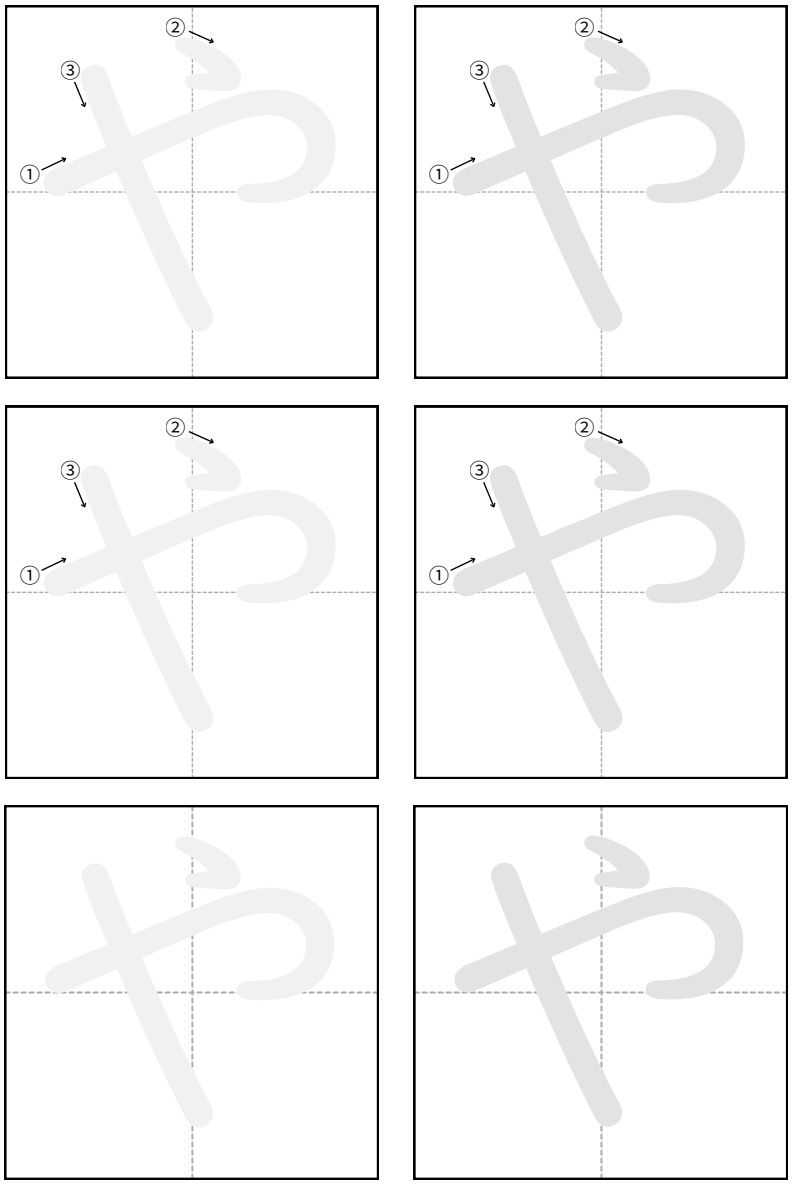

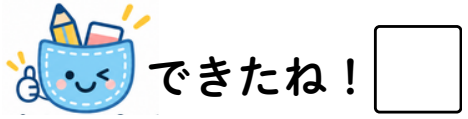

できたね！ □

まなびぽっけ
manabipokke.com

ひらがな「ゆ」



なまえ

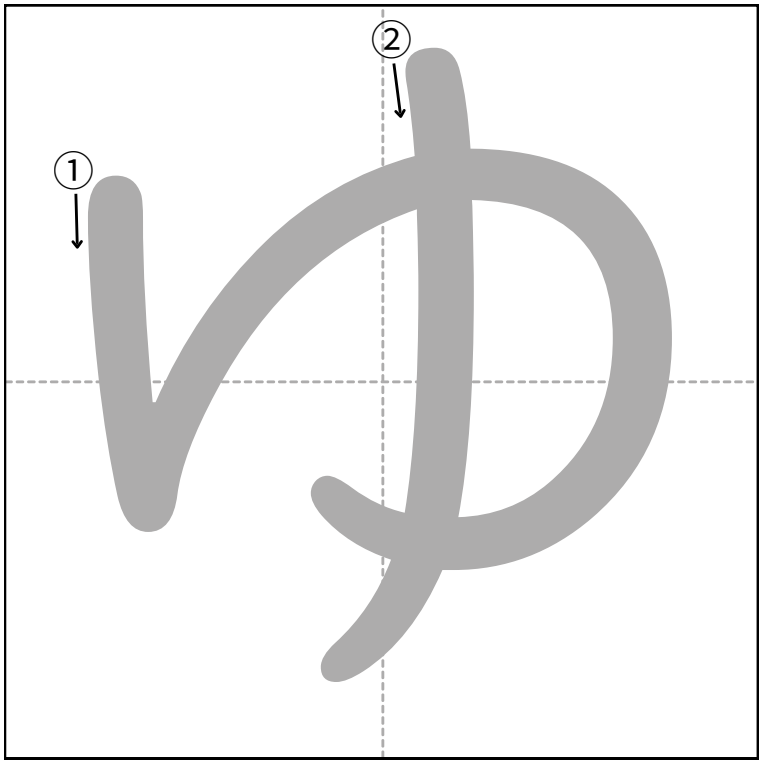



ゆびさす



ゆきだるま

なぞりましょう

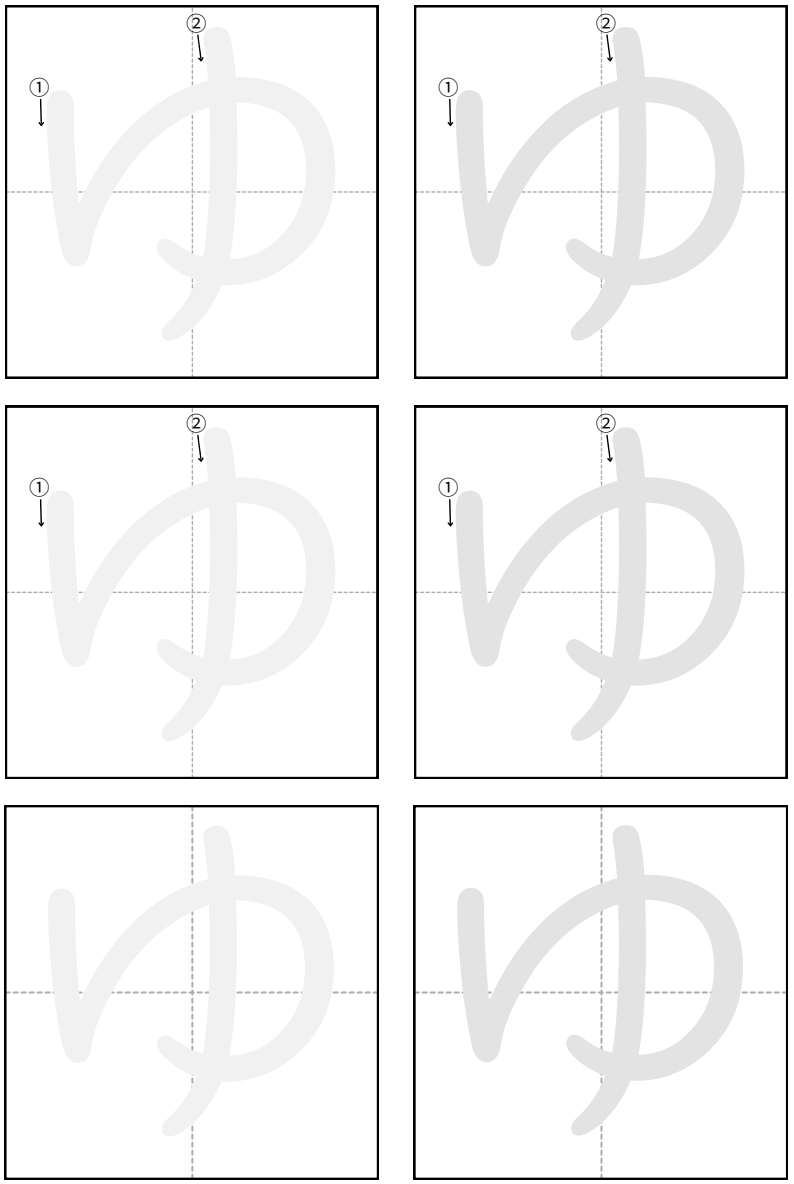

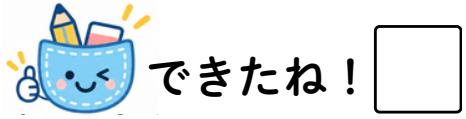

できたね！ □

まなびぽっけ
manabipokke.com

ひらがな「よ」



なまえ

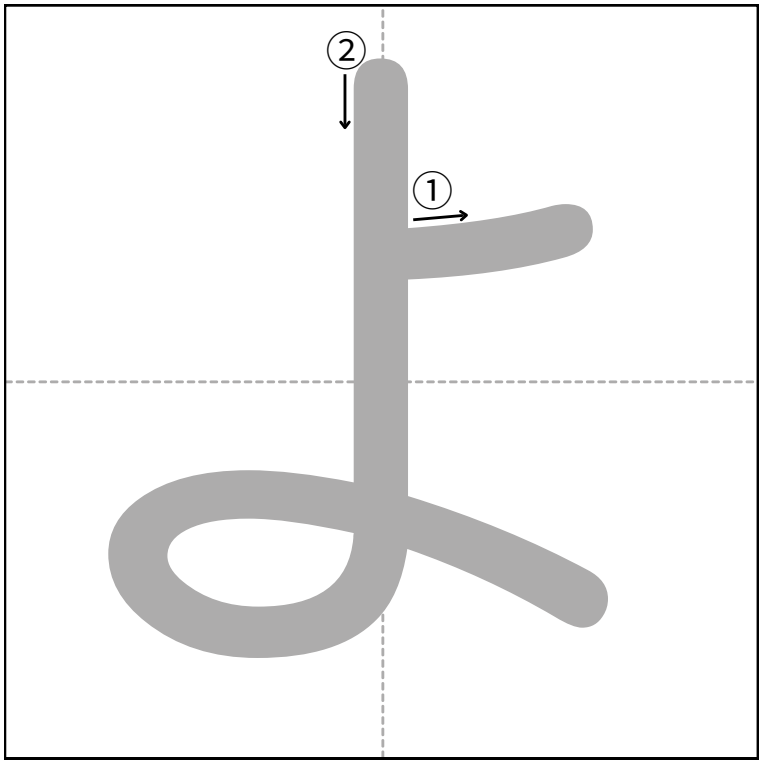

ひよこ



ようせい



なぞりましょう

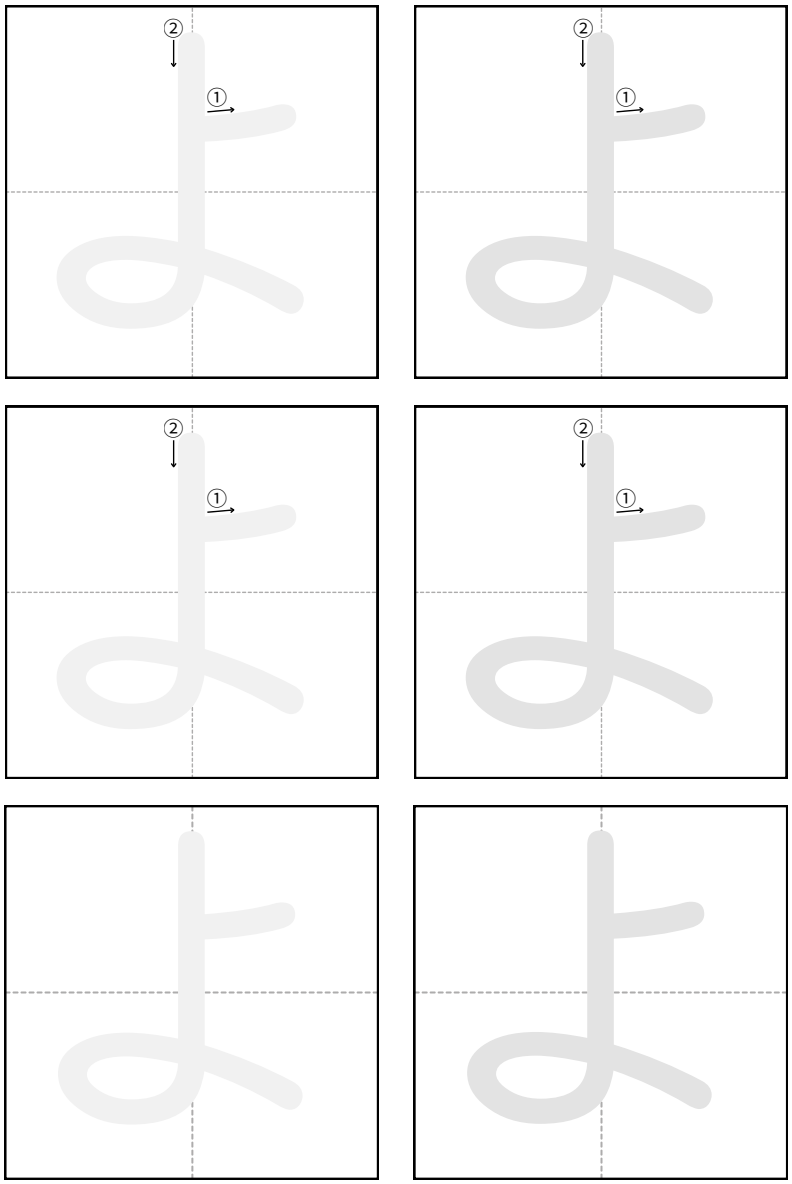



できたね！ □

まなびぽっけ
manabipokke.com

ひらがな「ら」



なまえ

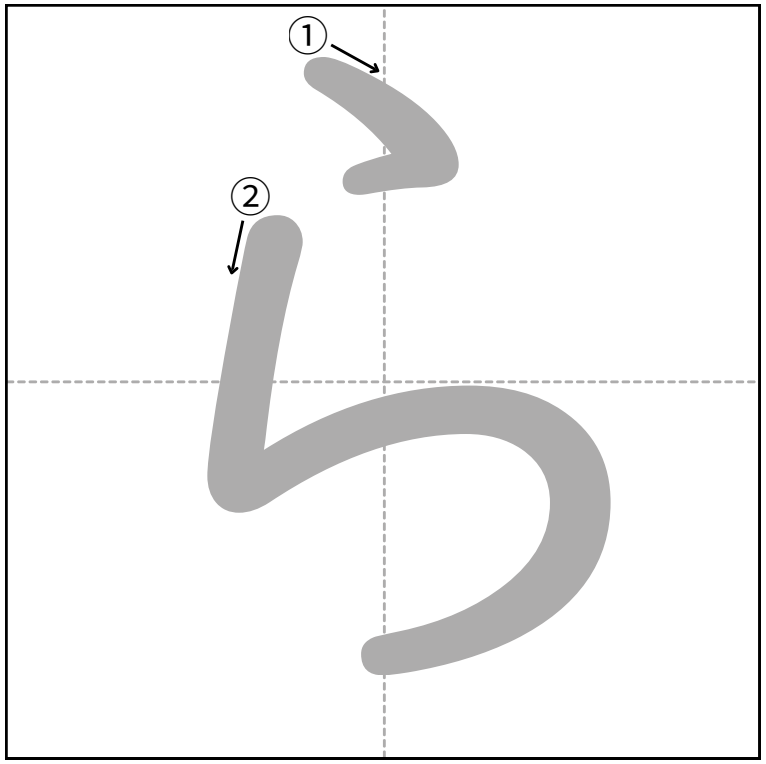

らくだ

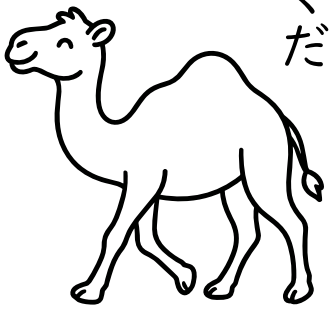

からす

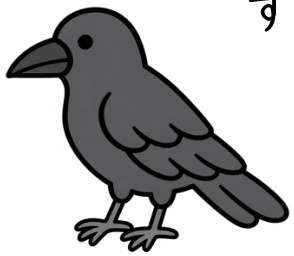

なぞりましょう

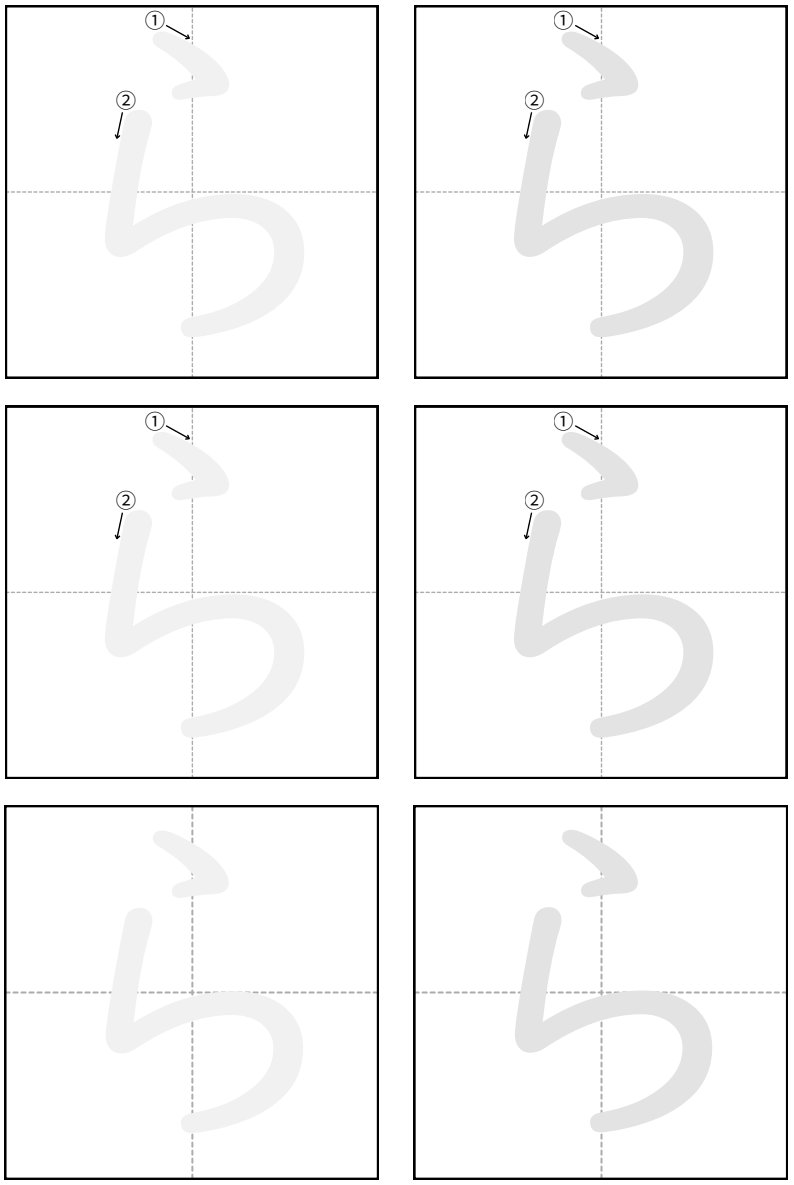



できたね！ □

まなびぽっけ
manabipokke.com

ひらがな「り」



なまえ

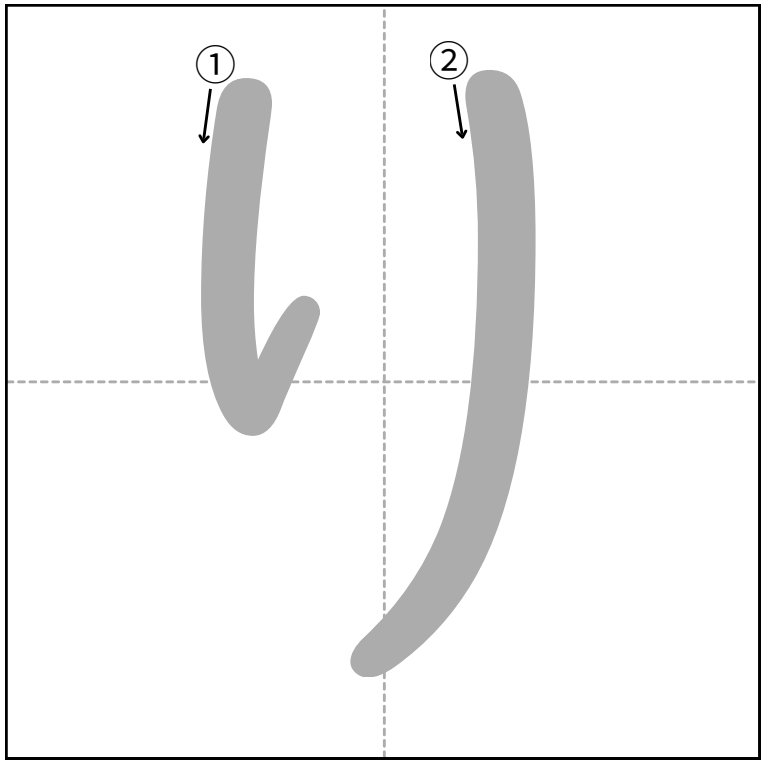

り

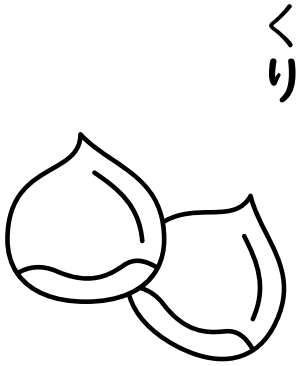

くり



りす

なぞりましょう

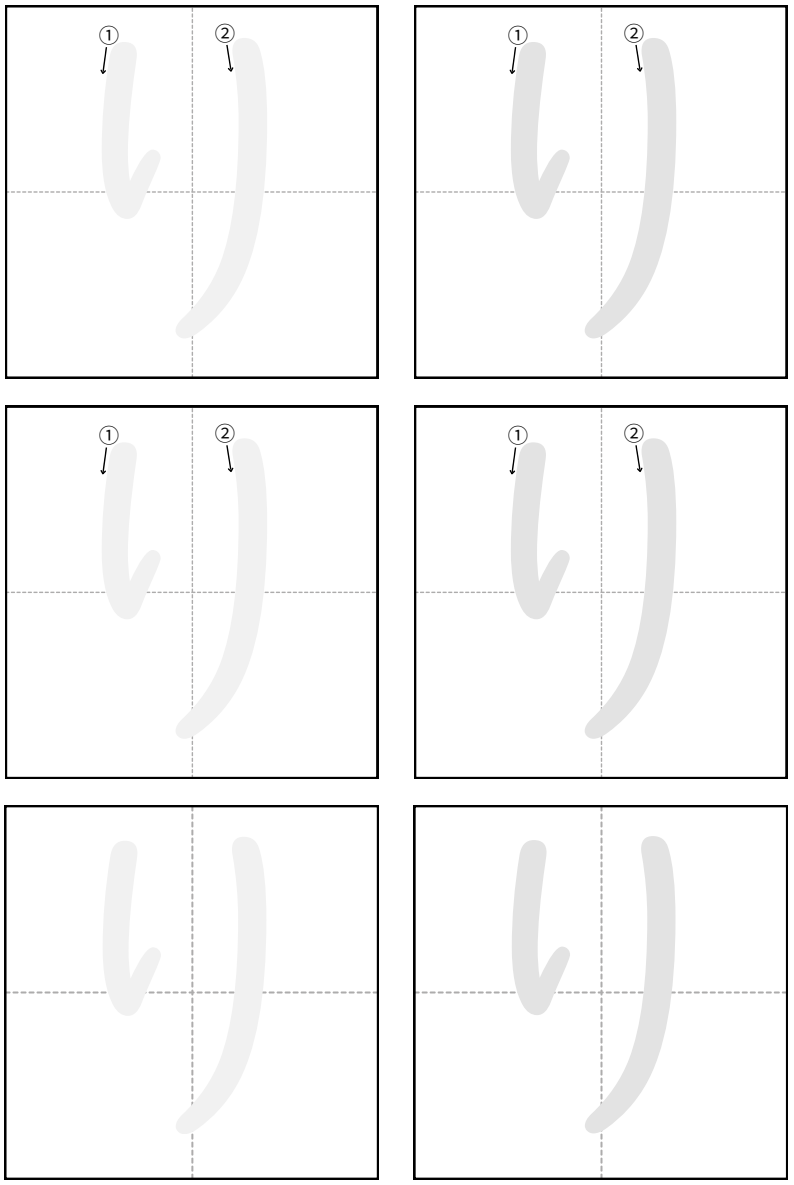

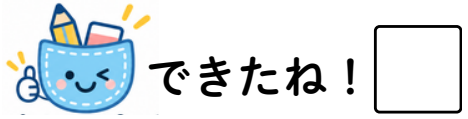

できたね！

まなびぽっけ
manabipokke.com

ひらがな「る」

はっぱ

なまえ

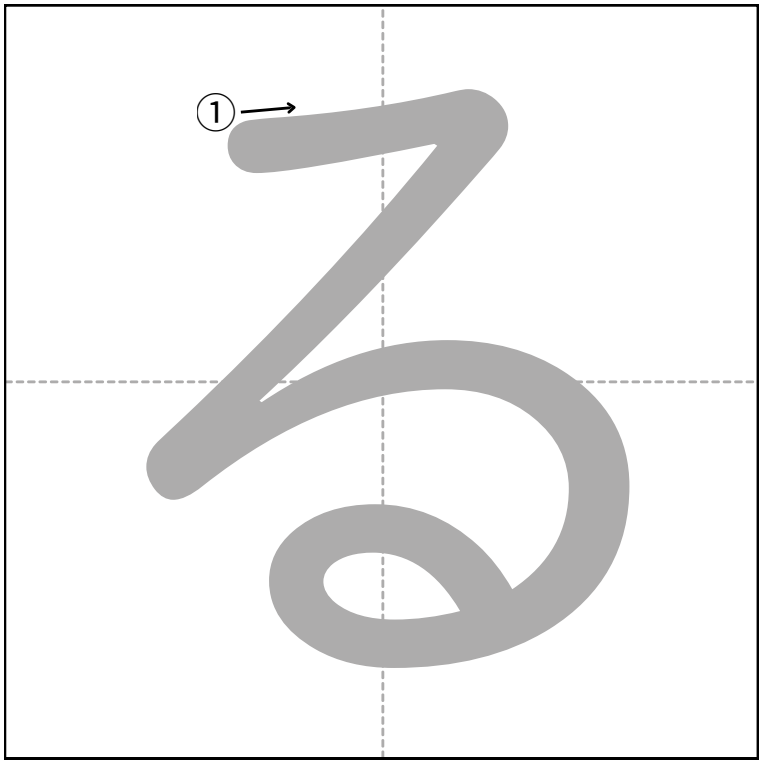

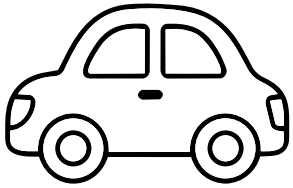

くるま

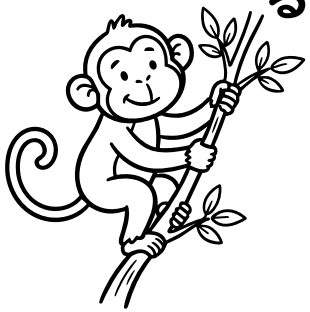

さる

なぞりましょう

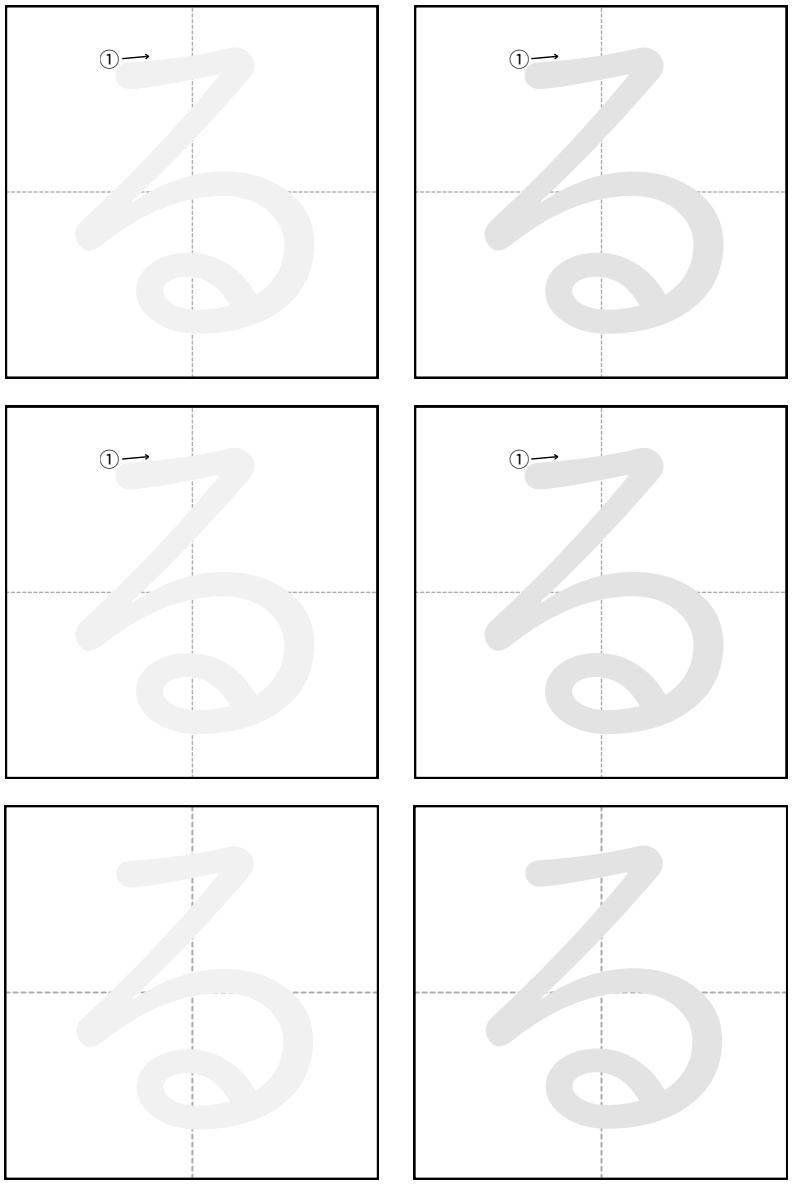

できたね！

まなびぽっけ
manabipokke.com

ひらがな「れ」



なまえ

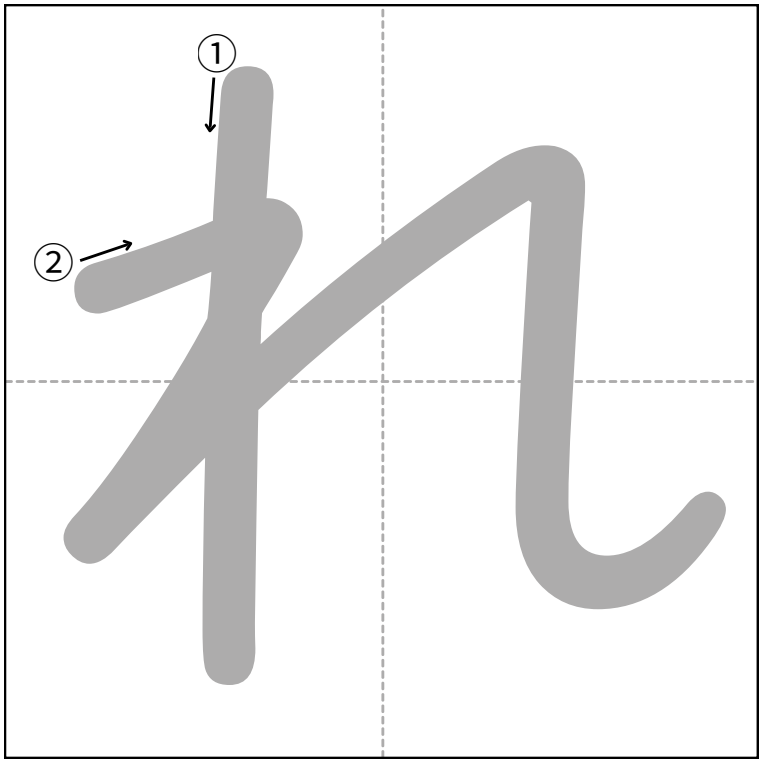

れんこん

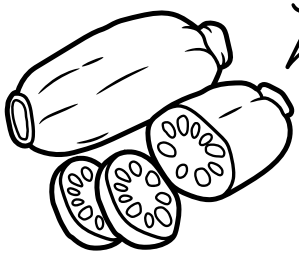

れいぞうこ

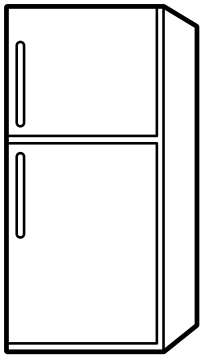

なぞりましょう

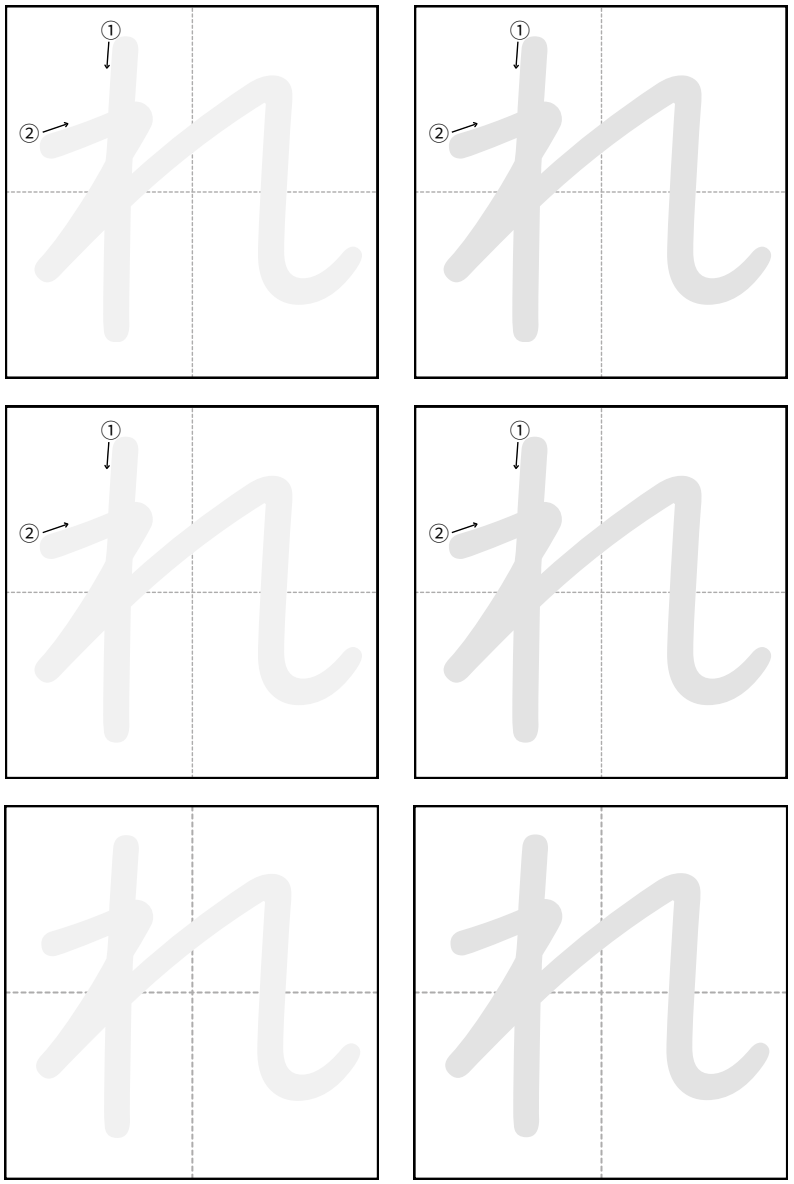

できたね！ □

まなびぽっけ
manabipokke.com

ひらがな「ろ」

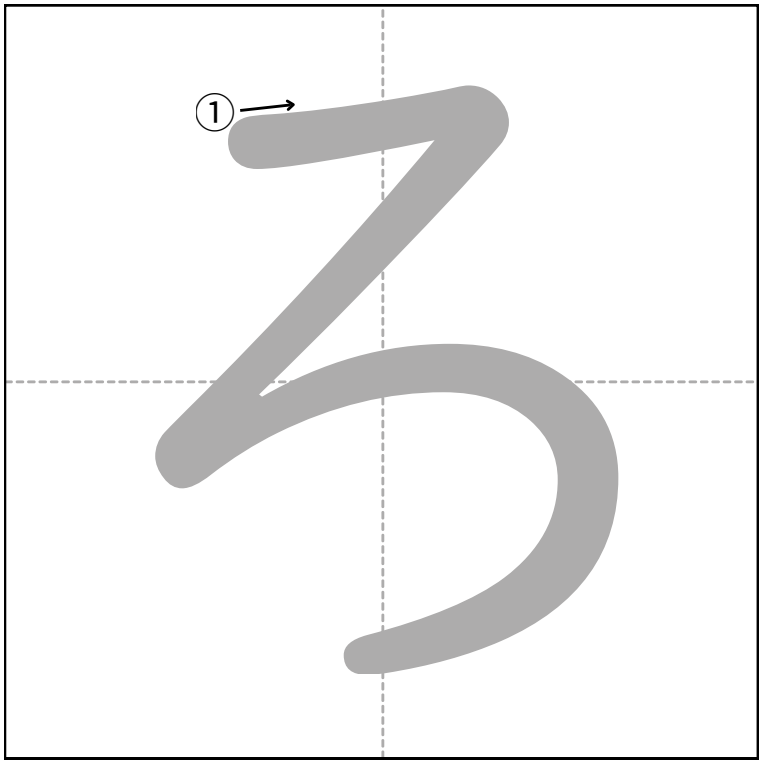



ふくろう

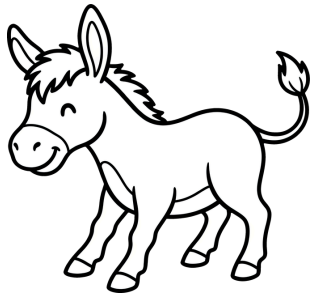

ろば

なまえ

はっぱ

なぞりましょう

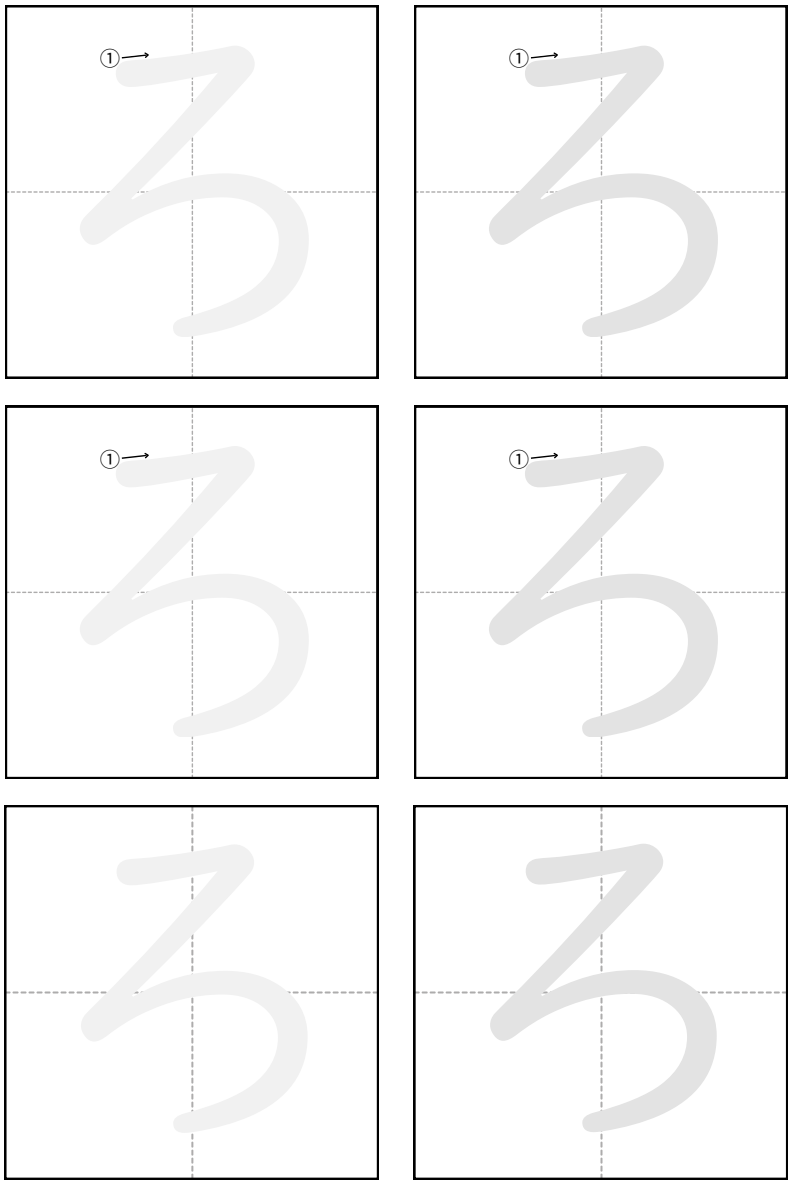

できたね！ □

まなびぽっけ
manabipokke.com

ひらがな「わ」



なまえ

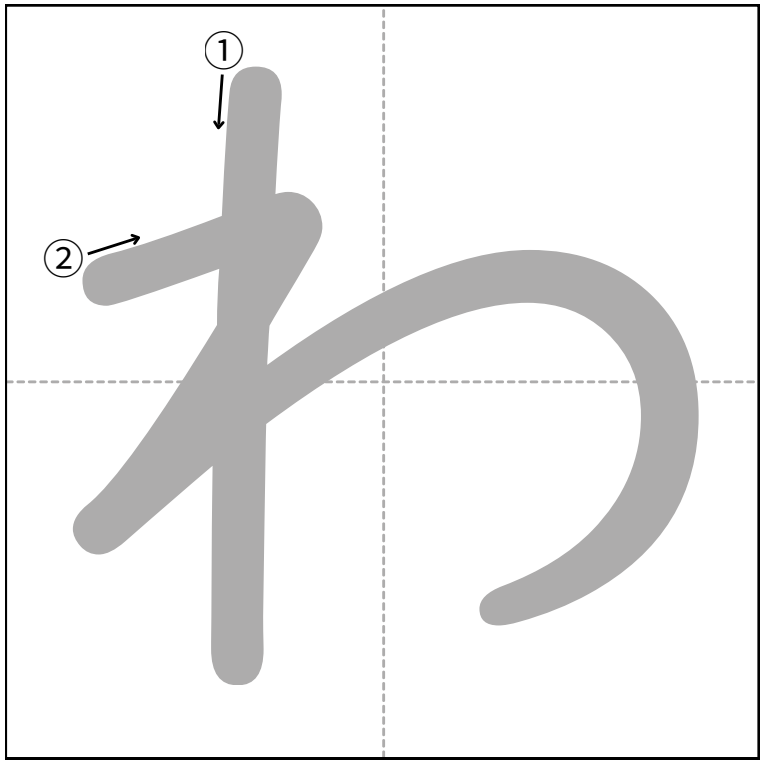

わかめ

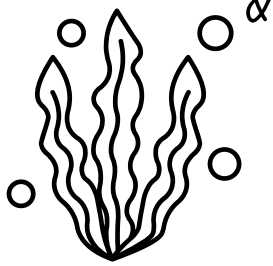

かわ



なぞりましょう

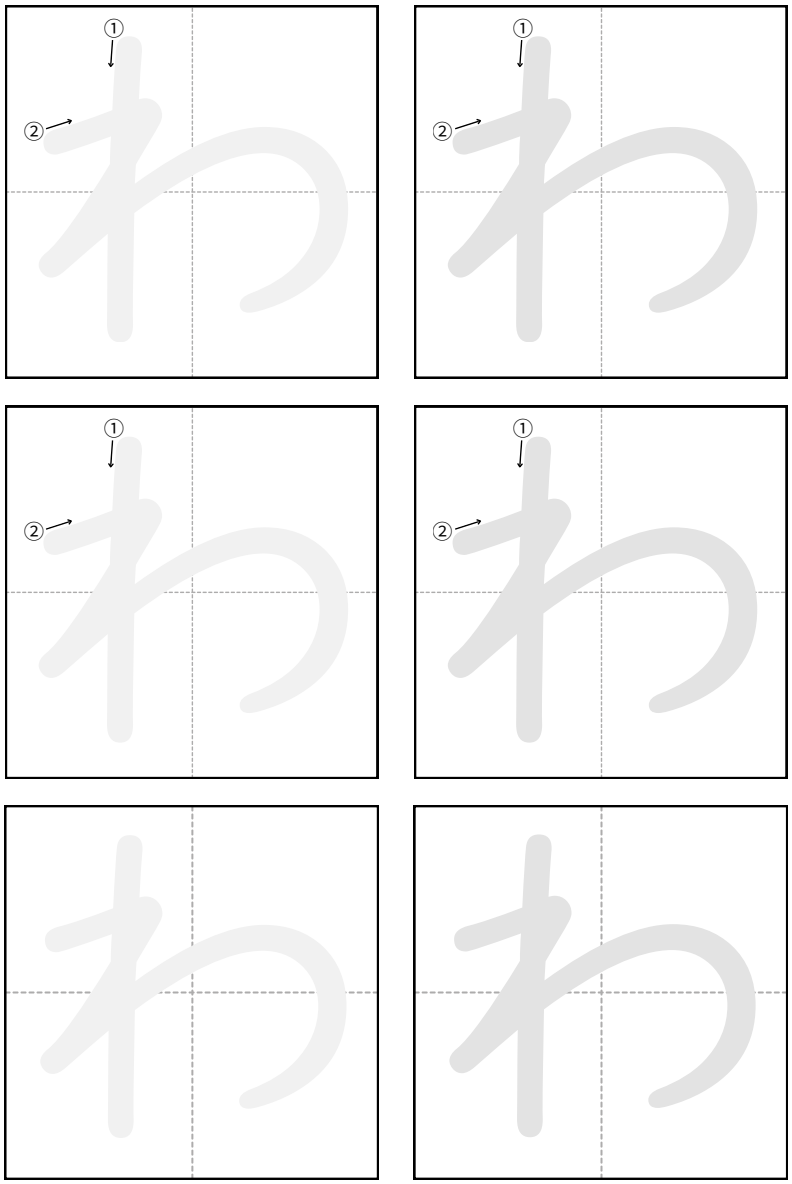

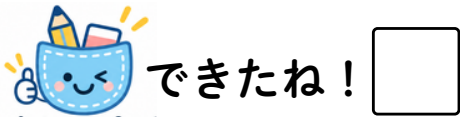

まなびぽっけ
manabipokke.com

ひらがな「を」

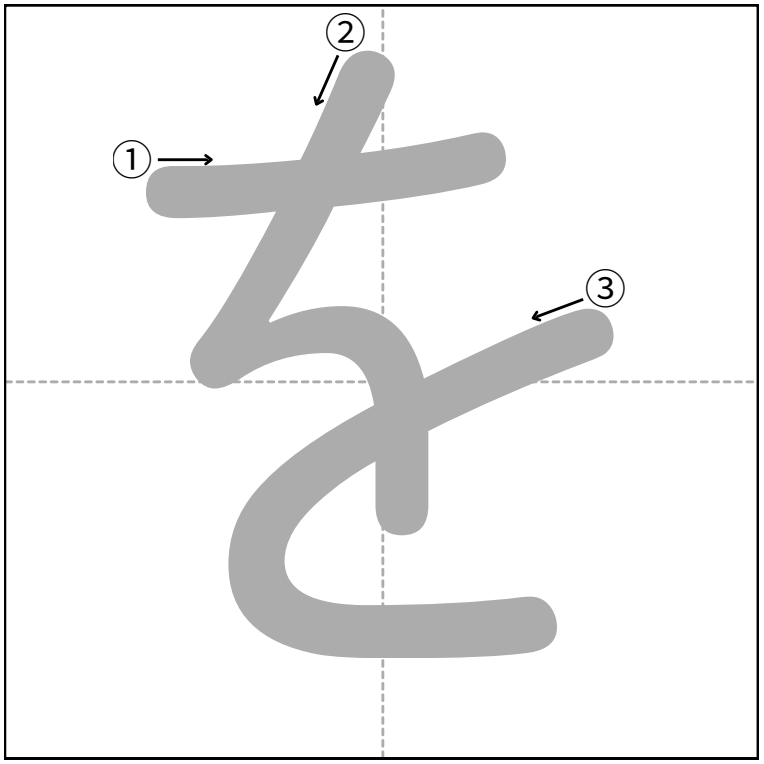



えを かく



ほんを よむ

なまえ

はっぱ

なぞりましょう

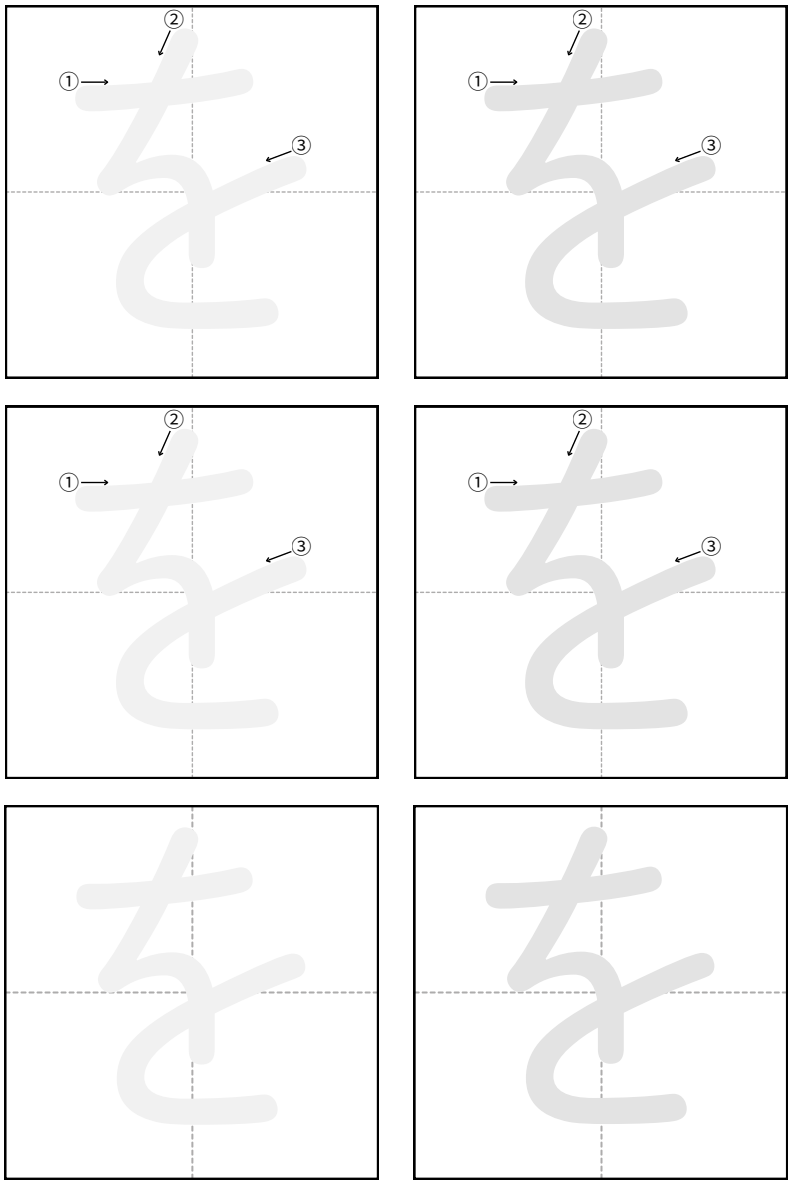

できたね！

まなびぽっけ
manabipokke.com

ひらがな「ん」



なまえ

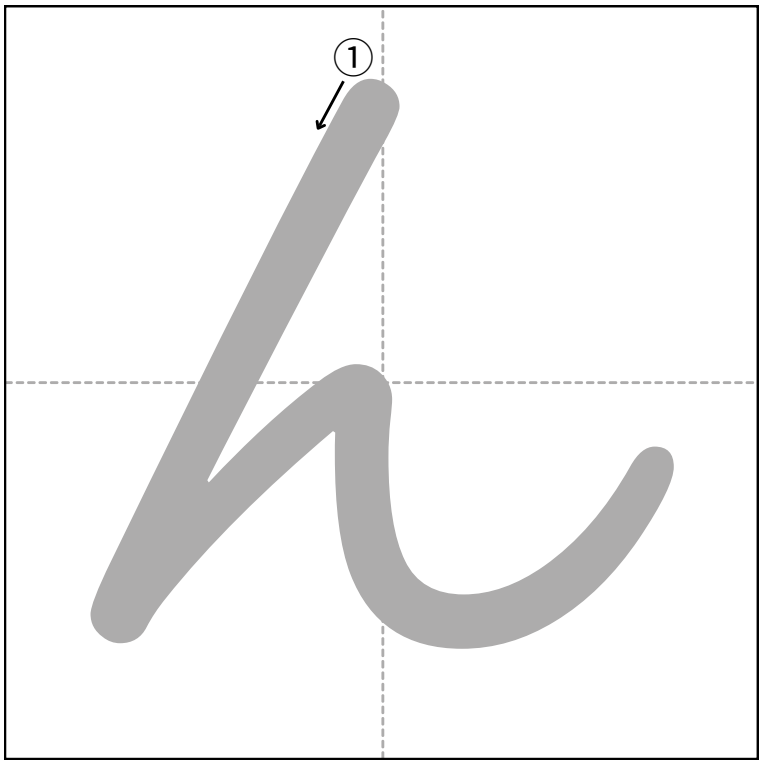

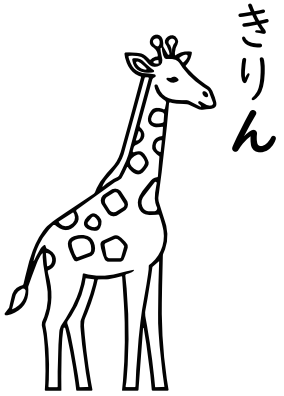
きりん

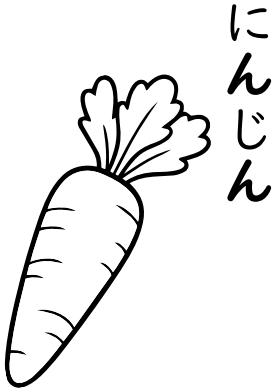
にんじん

なぞりましょう

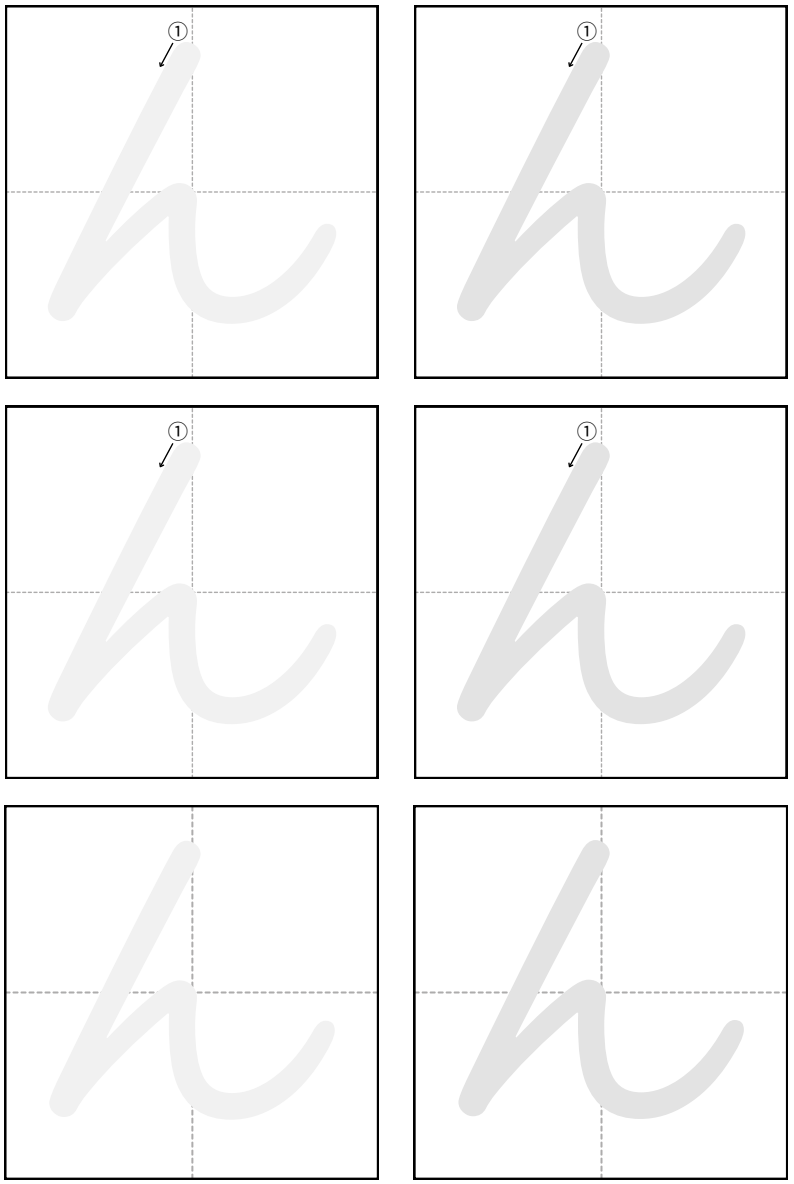

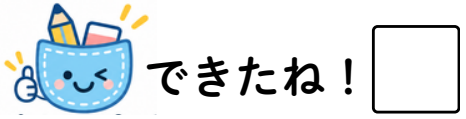
できたね！

まなびぽっけ
manabipokke.com